MIG / MAG

Brenner & Verschleißteile

P+M Schweißtechnik. Hightech für Profis. Hightech von Profis.

Inhaltsverzeichnis

PM 15 / TBi 150 Expert 4
PM 24 / PM 241 / TBi 240 Expert / TBi 241 Expert 6
PM 25 / TBi 250 Expert 8
PM 36 / TBi 360 Expert 10
PM401 / PM501 / TBi 411 Expert 12
TBi 7G / TBi 7G Expert / TBi 7W / TBi 7W Expert 14
TBi 9W 16
TBi 511-CC Expert 18
TBi 7W-CC Expert 20
TBi X-Power 22
Versorgungsleitung PM241, PM401/PM501, TBi7W und TBi9W 24
Drahtführungen 26

TBi 241/511 E3 Absaug-Handschweißbrenner 28
Holch MHS RAUCH-330/450-SC Absaug-Handschweißbrenner 32
Dinse MRZ 8XE Rauchgasabsaugbrenner 36

TBi Engspaltdüsen 38
Holch Engspaltdüsen 40
SPAce Engspaltdüsen 42

EWM PM 301W / 451W / 551W Standardbrenner 44
EWM PM 301W / 451W / 551W Funktionsbrenner 48
EWM PM 301W / 451W / 551W Verschleißteile 54

PM L2300 / PM W2500 60
PM L3000 / PM W4000 60
PM L4000 / PM W5000 61

Dinse MS / MG 230 62
Dinse MS / MG 330 63
Dinse MS Z/ MCZ 304 64
Dinse MS Z/ MCZ 304 Versorgungsleitung 65
Drahtführungen für Dinse Brenner 66

PM 15 Expert Mini / TBi 150 Expert Schlauchpaket
komplett mit Zentralanschluss

TBi Industries

PM15 (TBi150 Expert Mini) / TBi 150 Expert

Belastbarkeit bei 60 % ED (10 min. Zyklus)

- bei Mischgas: 150 A
- bei CO_2: Expert Mini = 160 A, Expert = 170 A
- Kühlart: gasgekühlt
- Drahtdurchmesser: 0,6 – 1,0 mm
- Gasdurchfluss: 8 l / min

Bestell-Nr. für Schlauchpaket komplett mit Schweißbrenner (Lieferung ausgerüstet für Stahldraht ø 0,8 mm)

Bestell-Nr.	Bezeichnung
02-101503-01	Schlauchpaket kpl. PM 15 Expert Mini 3 m mit Euro ZA
02-101504-01	Schlauchpaket kpl. PM 15 Expert Mini 4 m mit Euro ZA
02-101505-01	Schlauchpaket kpl. PM 15 Expert Mini 5 m mit Euro ZA
02-101503-04	Schlauchpaket kpl. TBi 150 Expert 3 m mit Euro ZA
02-101504-04	Schlauchpaket kpl. TBi 150 Expert 4 m mit Euro ZA
02-101505-04	Schlauchpaket kpl. TBi 150 Expert 5 m mit Euro ZA

Flexibel Expert Mini und Compact mit drehbarem Wechselhals auf Anfrage möglich.

PM 15 Expert Mini / TBi 150 Expert Verschleißteile

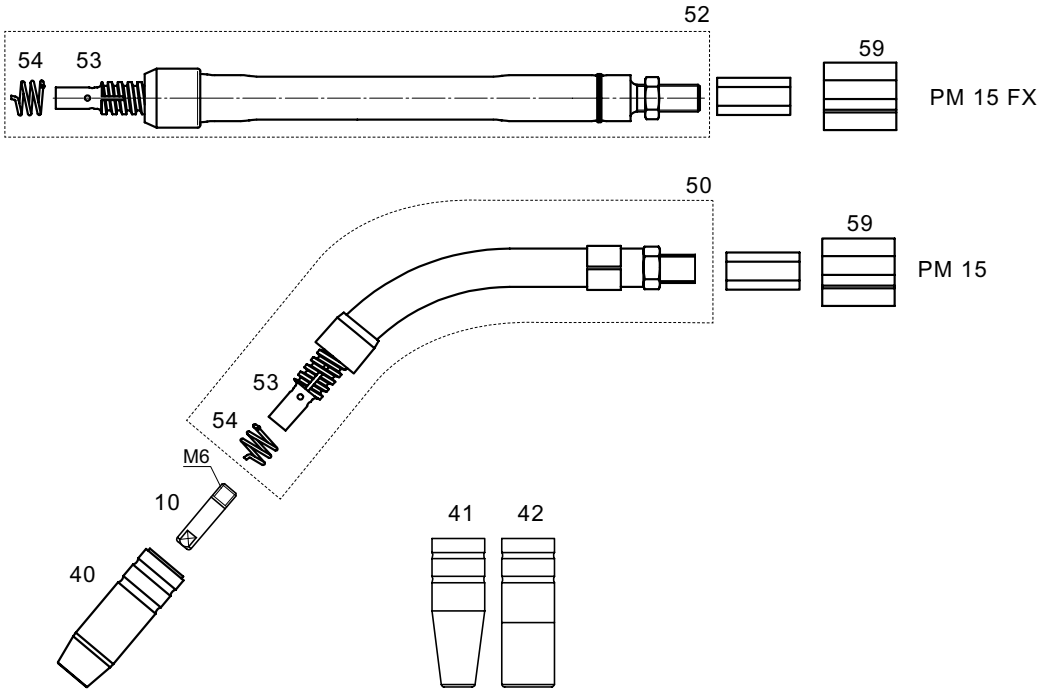

Ersatzteile

Item	Bestell-Nr.	Bezeichnung
50	02-110150-01	Brennerhals PM 15,0
52	02-110250-03	Brennerhals PM 15 flexibel steckbar
53	02-140150-01	Gasdüsenträger PM 15
54	02-110150-02	Haltefeder MB 15
59	02-180202-01	Zwischenkörper

Stromdüsen,
Drahtdurchmesser: 0,6–1,0 mm

▸ = Standardausrüstung

**Bitte an Leerstelle ___entsprechende Angaben für Drahtdurchmesser einsetzen, z. B. 08 für 0,8 mm*

Item	Bestell-Nr.	Bezeichnung
10	▸ 02-1266___-01	Stromdüse M6 x 6 x 25
	02-1266___-02	Stromdüse M6 x 6 x 25 CR
	02-1266___-03	Stromdüse M6 x 6 x 25 AL
	02-1266___-04	Stromdüse M6 x 6 x 25 CUCRZR

Gasdüsen

Item	Bestell-Nr.	Bezeichnung
40	02-131501-01	Gasdüsen PM 15,0 kon.
	02-131511-01	Gasdüsen PM 15,1 kon., schraubbar
41	02-131501-02	Gasdüsen PM 15,0 stark kon.
42	02-131502-01	Gasdüsen PM 15,0 Zyl.

40

42

TBi Industries

PM 24 Expert Mini /TBi 240 Expert / PM 241 Expert Plus / TBi 241 Expert Schlauchpaket

komplett mit Zentralanschluss

PM 24 (TBi 240 Expert Mini) / TBi 240 Expert

Belastbarkeit bei 60 % ED (10 min. Zyklus)

- bei Mischgas: 210 A (DR: 200 A)
- bei CO_2: Expert Mini = 210 A ; Expert = 220 A
- Kühlart: gasgekühlt
- Drahtdurchmesser: 0,8 – 1,2 mm
- Gasdurchfluss: 12 l / min

Bestell-Nr. für Schlauchpaket komplett mit Schweißbrenner (Lieferung ausgerüstet für Stahldraht ø 1.0 mm)

Bestell-Nr.	Bezeichnung
02-102403-01	Schlauchpaket kpl. PM 24 Expert Mini 3 m mit Euro ZA
02-102404-01	Schlauchpaket kpl. PM 24 Expert Mini 4 m mit Euro ZA
02-102405-01	Schlauchpaket kpl. PM 24 Expert Mini 5 m mit Euro ZA
02-102403-04	Schlauchpaket kpl. TBi 240 Expert 3 m mit Euro ZA
02-102404-05	Schlauchpaket kpl. TBi 240 Expert 4 m mit Euro ZA
02-102405-04	Schlauchpaket kpl. TBi 240 Expert 5 m mit Euro ZA

Expert Plus und Compact mit drehbarem Wechselhals auf Anfrage möglich.

TBi 241 Expert / PM 241 (TBi 241 Expert Plus)

Belastbarkeit bei 100 % ED (10 min. Zyklus)

- bei Mischgas: 270 A
- bei CO_2: 300 A
- Kühlart: wassergekühlt
- Drahtdurchmesser: 0,8 – 1,2 mm
- Gasdurchfluss: 14 l / min

Bestell-Nr. für Schlauchpaket komplett mit Schweißbrenner (Lieferung ausgerüstet für Stahldraht ø 1.0 mm)

Bestell-Nr.	Bezeichnung
02-102413-04	Schlauchpaket kpl. TBi 241 Expert 3 m mit Euro ZA
02-102414-04	Schlauchpaket kpl. TBi 241 Expert 4 m mit Euro ZA
02-102415-04	Schlauchpaket kpl. TBi 241 Expert 5 m mit Euro ZA
02-102413-01	Schlauchpaket kpl. PM 241 Expert Plus 3 m mit Euro ZA
02-102414-01	Schlauchpaket kpl. PM 241 Expert Plus 4 m mit Euro ZA
02-102415-01	Schlauchpaket kpl. PM 241 Expert Plus 5 m mit Euro ZA

PM 24 Expert Mini / TBi 240 Expert
PM 241 Expert Plus / TBi 241 Expert
Verschleißteile

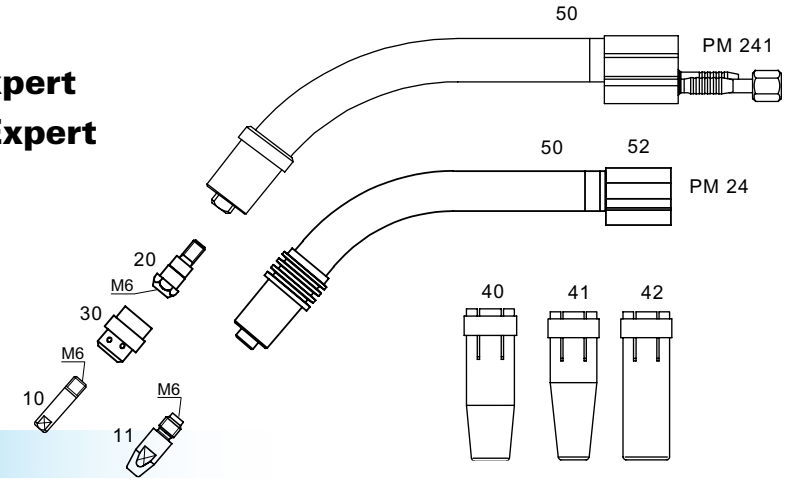

Ersatzteile

Item	Bestell-Nr.	Bezeichnung
50	02-110240-01	Brennerhals PM 24,0
	02-110240-02	Schwanenhals MB 240-D wasser
52	02-180202-01	Zwischenkörper

Stromdüsen
Drahtdurchmesser: 0,8–1,2 mm

▸ = Standardausrüstung

**Bitte an Leerstelle ___entsprechende Angaben für Drahtdurchmesser einsetzen, z. B. 08 für 0,8 mm*

Item	Bestell-Nr.	Bezeichnung
10	▸ 02-1266___-01	Stromdüse M6 x 6 x 25
	02-1266___-02	Stromdüse M6 x 6 x 25 CR
	02-1266___-04	Stromdüse M6 x 6 x 25 CUCRZR
11	▸ 02-1268___-01	Stromdüse M6 x 8 x 28 ECu
	02-1268___-02	Stromdüse M6 x 8 x 28 CR
	02-1268___-03	Stromdüse M6 x 8 x 28 AL
	02-1268___-04	Stromdüse M6 x 8 x 28 CUCRZR

Düsenstock

Item	Bestell-Nr.	Bezeichnung
20	02-140240-01	Düsenstock M6 PM 24,0
	02-140240-02	Düsenstock M8 PM 24,0

Gasverteiler

Item	Bestell-Nr.	Bezeichnung
30	▸ 02-144241-01	Gasverteiler PM 24 rot
	02-144240-01	Gasverteiler PM 24
	02-144240-02	Gasverteiler PM 24 keramik

Gasdüsen

Item	Bestell-Nr.	Bezeichnung
40	▸ 02-132401-01	Gasdüsen PM 24,0 kon.
41	02-132404-01	Gasdüse stark konisch 10,0 mm
42	02-132402-01	Gasdüsen PM 24,0 Zyl.

40

42

PM 25 Expert Mini / TBi 250 Expert Schlauchpaket
komplett mit Zentralanschluss

TBi Industries

PM 25 (TBi 250 Expert Mini) / TBi 250 Expert

Belastbarkeit bei 60 % ED (10 min. Zyklus)

- bei Mischgas: Expert Mini = 210 A ; Expert = 200 A
- bei CO_2: 230 A
- Kühlart: gasgekühlt
- Drahtdurchmesser: 0,8 – 1,2 mm
- Gasdurchfluss: 12 l / min

Bestell-Nr. für Schlauchpaket komplett mit Schweißbrenner (Lieferung ausgerüstet für Stahldraht ø 1.0 mm)

Bestell-Nr.	Bezeichnung
02-102503-01	Schlauchpaket kpl. PM 25 Expert Mini 3 m mit Euro ZA
02-102504-01	Schlauchpaket kpl. PM 25 Expert Mini 4 m mit Euro ZA
02-102505-01	Schlauchpaket kpl. PM 25 Expert Mini 5 m mit Euro ZA
02-102503-03	Schlauchpaket kpl. TBi 250 Expert 3 m mit Euro ZA
02-102504-03	Schlauchpaket kpl. TBi 250 Expert 4 m mit Euro ZA
02-102505-03	Schlauchpaket kpl. TBi 250 Expert 5 m mit Euro ZA

Flexibel Expert MinExpert Plus und Compact mit drehbarem Wechselhals auf Anfrage möglich.

PM 25 Expert Mini /TBi 250 Expert Verschleißteile

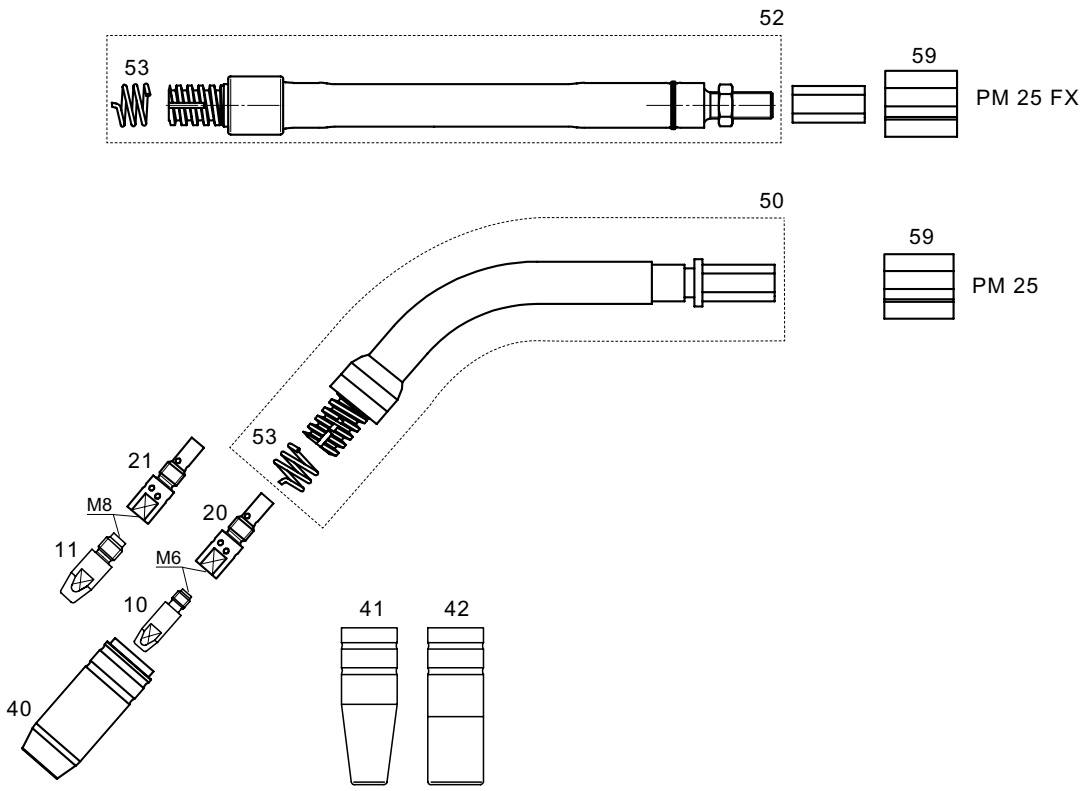

Ersatzteile

Item	Bestell-Nr.	Bezeichnung
50	02-110250-01	Brennerhals PM25.0
52	02-110250-03	Brennerhals PM25 flexibel steckbar
53	02-110250-02	Haltefeder MB 25
59	02-180202-01	Zwischenkörper

Stromdüsen
Drahtdurchmesser: 0,8–1,2 mm

▸ = Standardausrüstung

**Bitte an Leerstelle ___entsprechende Angaben für Drahtdurchmesser einsetzen, z. B. 08 für 0,8 mm*

Item	Bestell-Nr.	Bezeichnung
10	▸ 02-1268___-01	Stromdüse M6 x 8 x 28
	02-1268___-02	Stromdüse M6 x 8 x 28 CR
	02-1268___-03	Stromdüse M6 x 8 x 28 AL
	02-1268___-04	Stromdüse M6 x 8 x 28 CUCRZR
11	02-1288___-01	Stromdüse M8 x 10 x 30
	02-1288___-02	Stromdüse M8 x 10 x 30 CR
	02-1288___-03	Stromdüse M8 x 10 x 30 AL
	02-1288___-04	Stromdüse M8 x 10 x 30 CUCRZR

Düsenstock

Item	Bestell-Nr.	Bezeichnung
20	▸ 02-140250-01	Düsenstock M6 PM 25,0
21	02-140250-02	Düsenstock M8 PM 25,0

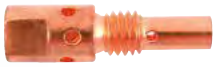

Gasdüsen

Item	Bestell-Nr.	Bezeichnung
40	02-132501-01	Gasdüsen PM 25,0 kon.
	02-132507-01	Gasdüsen PM 25,0 kon. 15 mm lang
41	02-132506-01	Gasdüsen PM 25,0 kon.11
42	02-132502-01	Gasdüsen PM 25,0 Zyl.

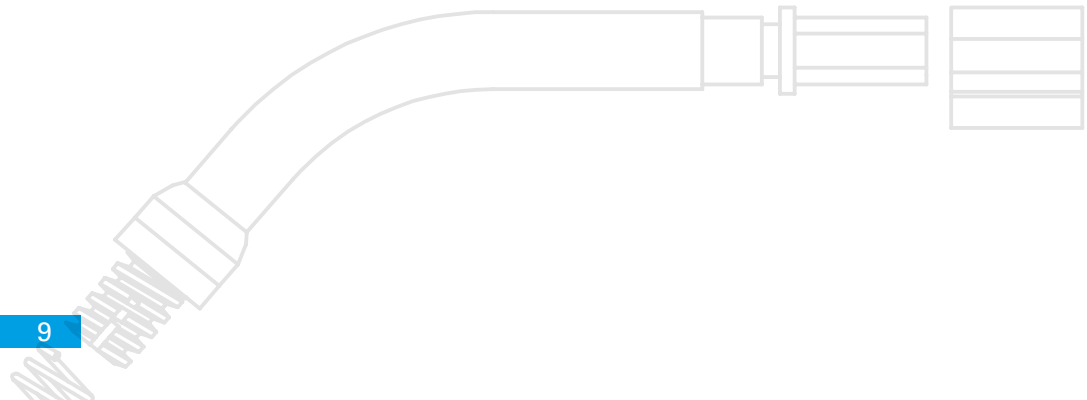

PM 36 Expert Plus / TBi 360 Expert Schlauchpaket
komplett mit Zentralanschluss

TBi 360 Expert / PM 36 (TBi 360 Expert Plus)

Belastbarkeit bei 60 % ED (10 min. Zyklus)

- bei Mischgas: 300 A
- bei CO_2: 330 A
- Kühlart: gasgekühlt
- Drahtdurchmesser: 1,0 – 1,6 mm
- Gasdurchfluss: 16 l / min

Bestell-Nr. für Schlauchpaket komplett mit Schweißbrenner (Lieferung ausgerüstet für Stahldraht ø 1.0 mm)

Bestell-Nr.	Bezeichnung
02-103603-04	Schlauchpaket kpl. TBi 360 Expert 3 m mit Euro ZA
02-103604-04	Schlauchpaket kpl. TBi 360 Expert 4 m mit Euro ZA
02-103605-04	Schlauchpaket kpl. TBi 360 Expert 5 m mit Euro ZA
02-103603-01	Schlauchpaket kpl. PM 36 Expert Plus 3 m mit Euro ZA
02-103604-01	Schlauchpaket kpl. PM 36 Expert Plus 4 m mit Euro ZA
02-103605-01	Schlauchpaket kpl. PM 36 Expert Plus 5 m mit Euro ZA

Compact mit drehbarem Wechselhals auf Anfrage möglich.

TBi 360 Expert / PM 36 Expert Plus Verschleißteile

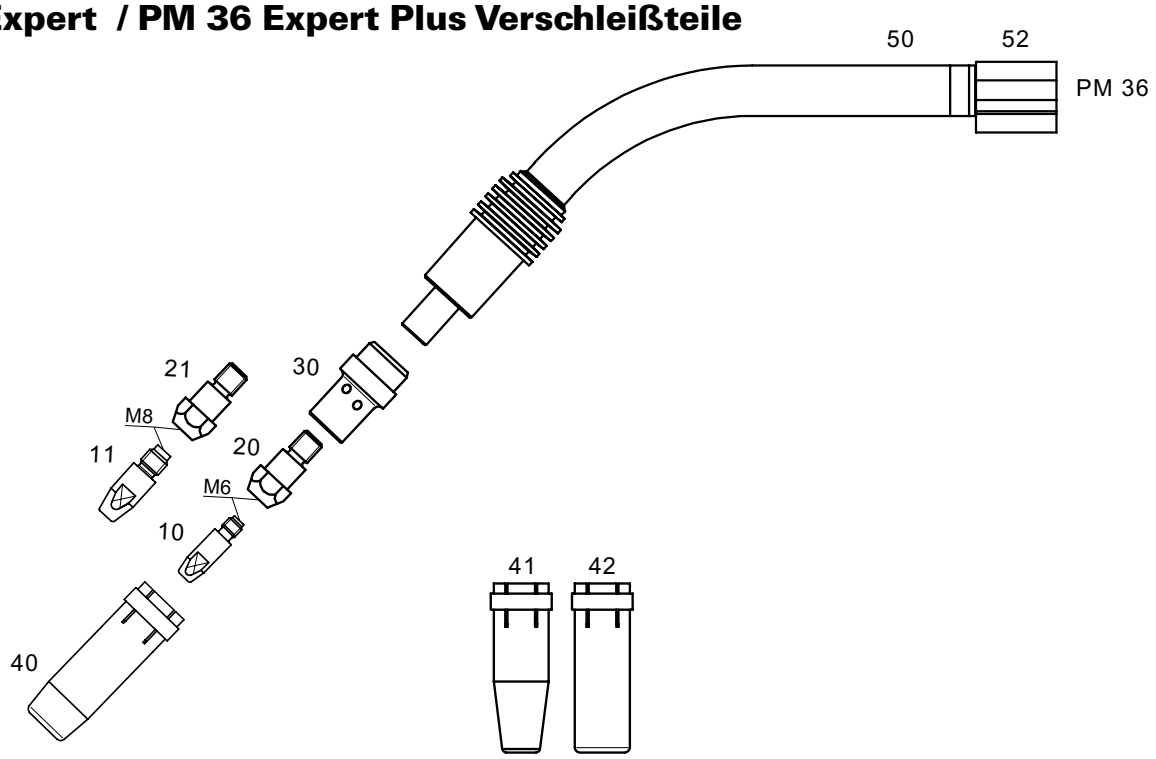

Ersatzteile

Item	Bestell-Nr.	Bezeichnung
50	02-110360-01	Brennerhals PM36.0
52	02-180202-01	Zwischenkörper

Stromdüsen
Drahtdurchmesser: 0,8–1,2 mm

▸ = Standardausrüstung

**Bitte an Leerstelle ___entsprechende Angaben für Drahtdurchmesser einsetzen, z. B. 08 für 0,8 mm*

Item	Bestell-Nr.	Bezeichnung
10	▸ 02-1268___-01	Stromdüse M6 x 8 x 28
	02-1268___-02	Stromdüse M6 x 8 x 28 CR
	02-1268___-03	Stromdüse M6 x 8 x 28 AL
	02-1268___-04	Stromdüse M6 x 8 x 28 CUCRZR
11	02-1288___-01	Stromdüse M8 x 10 x 30
	02-1288___-02	Stromdüse M8 x 10 x 30 CR
	02-1288___-03	Stromdüse M8 x 10 x 30 AL
	02-1288___-04	Stromdüse M8 x 10 x 30 CUCRZR

Düsenstock

Item	Bestell-Nr.	Bezeichnung
20	▸ 02-140360-01	Düsenstock M6 x 28 kurz
	02-140363-01	Düsenstock M6 x 32 lang
21	02-140361-01	Düsenstock M8 x 28 kurz
	02-140364-01	Düsenstock M8 x 32 lang

20

Gasverteiler

Item	Bestell-Nr.	Bezeichnung
30	02-144361-01	Gasverteiler PM 36 schwarz
	02-144360-01	Gasverteiler PM 36 weiß
	02-144360-02	Gasverteiler PM 36 weiß keramik

Gasdüsen

Item	Bestell-Nr.	Bezeichnung
40	02-133601-01	Gasdüsen PM 36,0 kon.
41	02-133601-02	Gasdüsen PM 36,0 kon. 12,0 mm
42	02-133602-01	Gasdüsen PM 36,0 Zyl.

40

TBi 411 Expert / PM401/PM501 Expert Plus Schlauchpaket
komplett mit Zentralanschluss

TBi Industries

TBi 411 Expert / PM401 / PM501 (TBi 411 / TBi 511 Expert Plus)

Belastbarkeit bei 100 % ED (10 min. Zyklus)

- bei Mischgas: PM401 = 350 A; PM501 / TBi 411 Expert = 450A
- bei CO_2: PM401 = 400 A; PM501 / TBi 411 Expert= 500A
- Kühlart: wassergekühlt
- Drahtdurchmesser: 1,0 - 1,6 mm
- Gasdurchfluss: 16 l / min

Bestell-Nr. für Schlauchpaket komplett mit Schweißbrenner (Lieferung ausgerüstet für Stahldraht ø 1,0 mm)

Bestell-Nr.	Bezeichnung
02-104013-03	Schlauchpaket kpl. TBi 411 Expert 3 m mit Euro ZA
02-104014-06	Schlauchpaket kpl. TBi 411 Expert 4 m mit Euro ZA
02-104015-03	Schlauchpaket kpl. TBi 411 Expert 5 m mit Euro ZA
02-104013-01	Schlauchpaket kpl. PM 401 Expert Plus 3 m mit Euro ZA
02-104014-01	Schlauchpaket kpl. PM 401 Expert Plus 4 m mit Euro ZA
02-104015-01	Schlauchpaket kpl. PM 401 Expert Plus 5 m mit Euro ZA
02-105013-01	Schlauchpaket kpl. PM 501 Expert Plus 3 m mit Euro ZA
02-105014-01	Schlauchpaket kpl. PM 501 Expert Plus 4 m mit Euro ZA
02-105015-01	Schlauchpaket kpl. PM 501 Expert Plus 5 m mit Euro ZA

TBi 411 Expert / PM401 / PM501 Expert Plus Verschleißteile

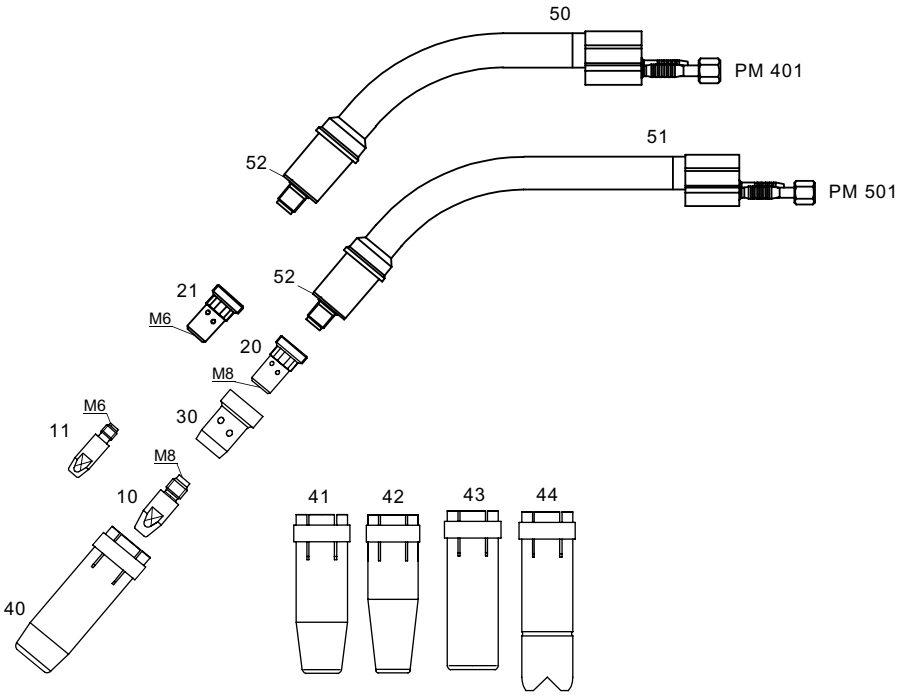

Ersatzteile

Item	Bestell-Nr.	Bezeichnung
50	02-110401-01	Brennerhals PM401
51	02-110501-01	Brennerhals PM501
52	02-180214-01	Isolierscheibe

Stromdüsen
Drahtdurchmesser: 0,8–1,2 mm

▸ = Standardausrüstung

**Bitte an Leerstelle ___entsprechende Angaben für Drahtdurchmesser einsetzen, z. B. 08 für 0,8 mm*

Item	Bestell-Nr.	Bezeichnung
10	▸ 02-1288___-01	Stromdüse M8 x 10 x 30
	02-1288___-02	Stromdüse M8 x 10 x 30 CR
	02-1288___-03	Stromdüse M8 x 10 x 30 AL
	02-1288___-04	Stromdüse M8 x 10 x 30 CUCRZR
11	02-1268___-01	Stromdüse M6 x 8 x 28
	02-1268___-02	Stromdüse M6 x 8 x 28 CR
	02-1268___-03	Stromdüse M6 x 8 x 28 AL
	02-1268___-04	Stromdüse M6 x 8 x 28 CUCRZR

Düsenstock

Item	Bestell-Nr.	Bezeichnung
20	▸ 02-144010-01	Düsenstock M8 x 25 kurz
	02-144012-01	Düsenstock M8 x 29 lang
21	02-144011-01	Düsenstock M6 x 25 kurz
	02-144013-01	Düsenstock M6 x 29 lang

Gasverteiler

Item	Bestell-Nr.	Bezeichnung
30	▸ 02-144401-02	Gasverteiler PM 401 schwarz
	02-144401-01	Gasverteiler PM 401 weiß
	02-144401-03	Gasverteiler PM 401 weiß keramik

Gasdüsen

Item	Bestell-Nr.	Bezeichnung
40	▸ 02-134011-01	Gasdüsen PM 401-501 kon
41	02-134011-04	Gasdüsen PM 401-501 kon 14 mm
42	02-134011-03	Gasdüsen PM 401-501 kon 12 mm
43	02-134012-01	Gasdüsen PM 401-501 Zyl
44	02-134013-01	Punktgasdüse PM 401-501

TBi 7G / 7W Expert / Expert Plus Schlauchpaket
komplett mit Zentralanschluss

TBi Industries

TBi 7G Expert / Expert Plus

Belastbarkeit bei 60 % ED (10 min. Zyklus)

- bei Mischgas: 310 A
- bei CO_2: 340 A
- Kühlart: gasgekühlt
- Drahtdurchmesser: 1,0 – 1,6 mm
- Gasdurchfluss: 16 l / min

Bestell-Nr. für Schlauchpaket komplett mit Schweißbrenner (Lieferung ausgerüstet für Stahldraht ø 1,0 mm)

Bestell-Nr.	Bezeichnung
02-100703-04	Schlauchpaket TBi 7G Expert 3 m mit Euro ZA
02-100704-05	Schlauchpaket TBi 7G Expert 4 m mit Euro ZA
02-100705-04	Schlauchpaket TBi 7G Expert 5 m mit Euro ZA
02-100703-02	Schlauchpaket TBi 7G-S Expert Plus 3 m mit Euro ZA
02-100704-03	Schlauchpaket TBi 7G-S Expert Plus 4 m mit Euro ZA
02-100705-03	Schlauchpaket TBi 7G-S Expert Plus 5 m mit Euro ZA

Compact mit drehbarem Wechselhals auf Anfrage möglich.

TBi 7W Expert / Expert Plus

Belastbarkeit bei 100 % ED (10 min. Zyklus)

- bei Mischgas: 450 A
- bei CO_2: 500 A
- Kühlart: wassergekühlt
- Drahtdurchmesser: 1.0 – 1.6 mm
- Gasdurchfluss: 16 l / min

Bestell-Nr. für Schlauchpaket komplett mit Schweißbrenner (Lieferung ausgerüstet für Stahldraht ø 1.0 mm)

Bestell-Nr.	Bezeichnung
02-100703-05	Schlauchpaket TBi 7W Expert 3 m mit Euro ZA
02-100704-06	Schlauchpaket TBi 7W Expert 4 m mit Euro ZA
02-100705-05	Schlauchpaket TBi 7W Expert 5 m mit Euro ZA
02-100703-01	Schlauchpaket TBi 7W Expert Plus 3 m mit Euro ZA
02-100704-01	Schlauchpaket TBi 7W Expert Plus 4 m mit Euro ZA
02-100705-01	Schlauchpaket TBi 7W Expert Plus 5 m mit Euro ZA

TBi 7G/ 7W Verschleißteile

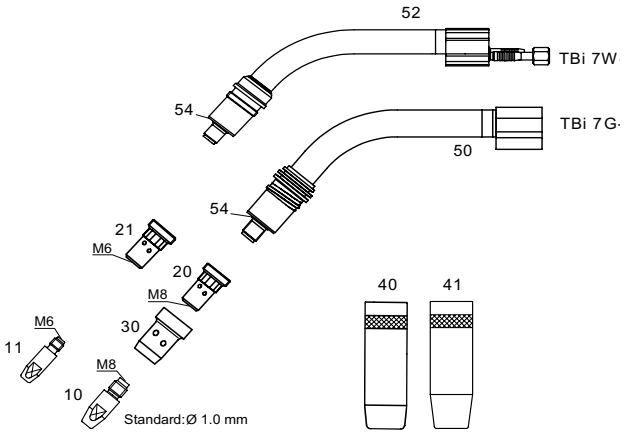

Ersatzteile

Item	Bestell-Nr.	Bezeichnung
50	02-110070-03	Brennerhals TBi 7G-S (kurz), 50° (Expert)
51	02-110070-02	Brennerhals TBi 7G-L (lang), 50°
52	02-110070-01	Brennerhals TBi 7W-S (kurz), 50° (Expert)
53	02-110071-01	Brennerhals TBi 7W-L (lang), 50°
54	02-180214-01	Isolierscheibe

Stromdüsen
Drahtdurchmesser: 0,8 – 1,2 mm

▸ = Standardausrüstung

**Bitte an Leerstelle ___ entsprechende Angaben für Drahtdurchmesser einsetzen, z. B. 08 für 0,8 mm*

Item	Bestell-Nr.	Bezeichnung
10	▸ 02-1288___-01	Stromdüse M8 x 10 x 30
	02-1288___-02	Stromdüse M8 x 10 x 30 CR
	02-1288___-03	Stromdüse M8 x 10 x 30 AL
	02-1288___-04	Stromdüse M8 x 10 x 30 CUCRZR

11	02-1268___-01	Stromdüse M6 x 8 x 28
	02-1268___-02	Stromdüse M6 x 8 x 28 CR
	02-1268___-03	Stromdüse M6 x 8 x 28 AL
	02-1268___-04	Stromdüse M6 x 8 x 28 CUCRZR

Düsenstock

Item	Bestell-Nr.	Bezeichnung
20	▸ 02-144010-01	Düsenstock M8 x 25 kurz
	02-144012-01	Düsenstock M8 x 29 lang
21	02-144011-01	Düsenstock M6 x 25 kurz
	02-144013-01	Düsenstock M6 x 29 lang

20

Gasverteiler

Item	Bestell-Nr.	Bezeichnung
30	▸ 02-144401-02	Gasverteiler schwarz
	02-144401-01	Gasverteiler weiß
	02-144401-03	Gasverteiler weiß keramik

Gasdüsen

Item	Bestell-Nr.	Bezeichnung
40	▸ 02-130901-01	Gasdüse TBi 7W/9W kon. NW 16 mm
41	02-130701-02	Gasdüse TBi 7W kon. NW 14 mm

40

TBi 9W Expert Plus Schlauchpaket
komplett mit Zentralanschluss

TBi 9W Expert Plus

Belastbarkeit bei 100 % ED (10 min. Zyklus)

- bei Mischgas: 500 A
- bei CO_2: 550 A
- Kühlart: 2-Kreis-Wasserkühlung
- Drahtdurchmesser: 1,0 – 1,6 mm
- Gasdurchfluss: 15 l / min

Bestell-Nr. für Schlauchpaket komplett mit Schweißbrenner (Lieferung ausgerüstet für Stahldraht ø 1,0 mm)

Bestell-Nr.	Bezeichnung
02-100903-01	Schlauchpaket TBi 9W-S Expert Plus 3 m mit Euro ZA
02-100904-01	Schlauchpaket TBi 9W-S Expert Plus 4 m mit Euro ZA
02-100905-01	Schlauchpaket TBi 9W-S Expert Plus 5 m mit Euro ZA
02-100903-10	Schlauchpaket TBi 9W-L Expert Plus 3 m mit Euro ZA
02-100904-10	Schlauchpaket TBi 9W-L Expert Plus 4 m mit Euro ZA
02-100905-10	Schlauchpaket TBi 9W-L Expert Plus 5 m mit Euro ZA
02-100903-02	Schlauchpaket TBi 9W Alu Expert Plus 3 m mit Euro ZA
02-100904-02	Schlauchpaket TBi 9W Alu Expert Plus 4 m mit Euro ZA
02-100905-02	Schlauchpaket TBi 9W Alu Expert Plus 5 m mit Euro ZA

TBi 9W Expert Plus Verschleißteile

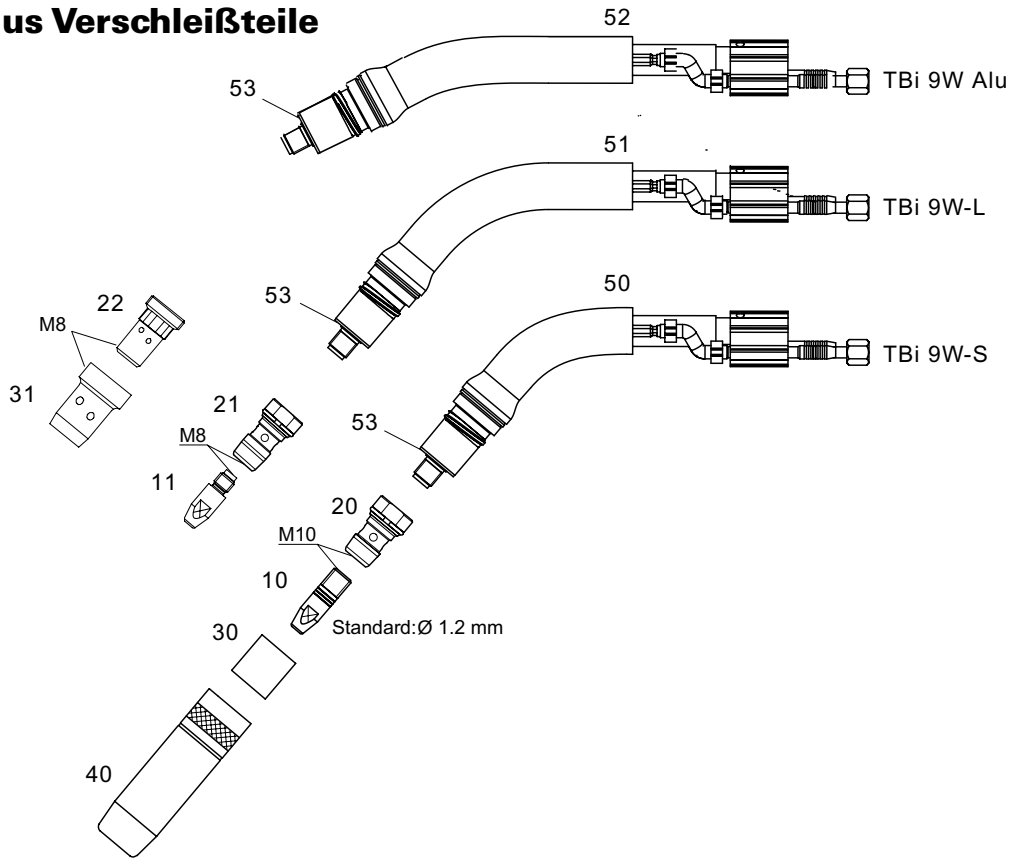

Ersatzteile

Item	Bestell-Nr.	Bezeichnung
50	02-110090-01	Brennerhals TBi 9W-S (kurz), 50°
51	02-110090-02	Brennerhals TBi 9W-L (lang), 50°
52	02-110090-05	Brennerhals TBi 9W Alu, 35°
53	02-144273-01	Isolierhülse

Stromdüsen
Drahtdurchmesser: 1,0–1,6 mm

▸ = Standardausrüstung

**Bitte an Leerstelle ___entsprechende Angaben für Drahtdurchmesser einsetzen, z. B. 08 für 0,8 mm*

Item	Bestell-Nr.	Bezeichnung
10	▸ 02-1210__-01	Stromdüse M10 x 33
	02-1210__-04	Stromdüse M10 x 33 CUCRZR
11	02-1288__-01	Stromdüse M8 x 30
	02-1288__-02	Stromdüse M8 x 30 CR
	02-1288__-03	Stromdüse M8 x 30 AL
	02-1288__-04	Stromdüse M8 x 30 CUCRZR

Düsenstock

Item	Bestell-Nr.	Bezeichnung
20	▸ 02-140160-01	Düsenstock M10 x 27 CUCRZR
21	02-140160-02	Düsenstock M8 x 30 CUCRZR (Alu)
22	02-144010-01	Düsenstock M8

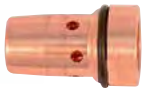

Gasverteiler/Spritzerschutz

Item	Bestell-Nr.	Bezeichnung
30	▸ 02-144274-02	Spritzerschutz PM 9W
31	02-144401-01	Gasverteiler 411

Gasdüsen

Item	Bestell-Nr.	Bezeichnung
40	▸ 02-130901-02	Gasdüse TBi 9W kon. NW 16 mm, verchromt
41	02-130901-01	Gasdüse TBi 7W/9W kon. NW 16,00mm
42	02-130901-03	Gasdüse TBi 7W/9W kon. NW 16 mm, l = 80,5 mm, verstärkt

TBi 511-CC Expert Schlauchpaket
komplett mit Zentralanschluss

TBi 511-CC Expert

Belastbarkeit bei 100 % ED (10 min. Zyklus)

- bei Mischgas: 500A
- bei CO_2: 550A
- Kühlart: 2-Kreis wassergekühlt
- Drahtdurchmesser: 1,2 - 1,6 mm
- Gasdurchfluss: 16 l / min

Bestell-Nr. für Schlauchpaket komplett mit Schweißbrenner (Lieferung ausgerüstet für Stahldraht ø 1,2 mm)

Bestell-Nr.	Bezeichnung
02-105013-03	Schlauchpaket kpl. TBi 511-CC Expert 3 m mit Euro ZA
02-105014-11	Schlauchpaket kpl. TBi 511-CC Expert 4 m mit Euro ZA
02-105015-03	Schlauchpaket kpl. TBi 511-CC Expert 5 m mit Euro ZA

TBi 511-CC Verschleißteile

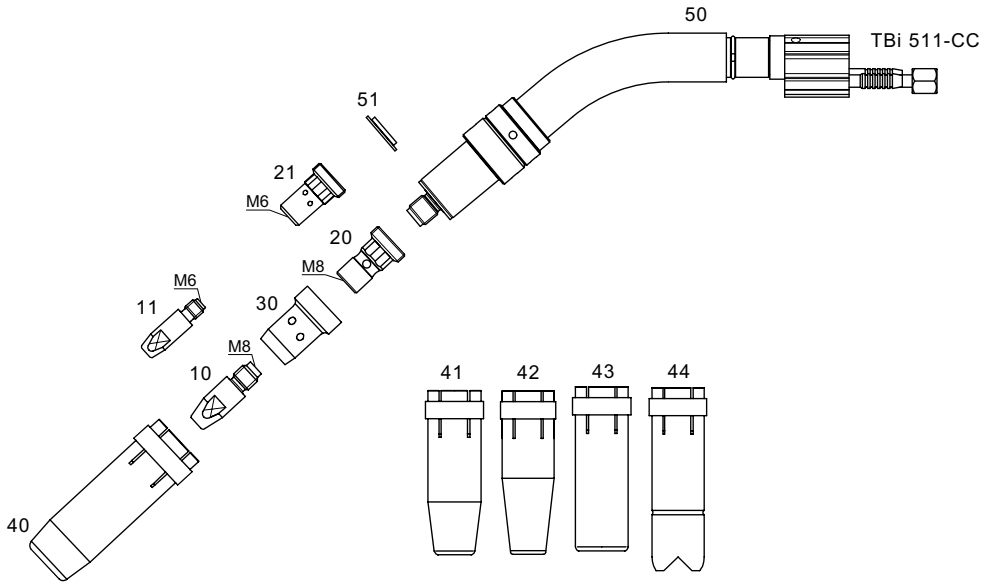

Ersatzteile

Item	Bestell-Nr.	Bezeichnung
50	02-110501-05	Brennerhals TBi 511-CC
51	02-180214-04	Isolierscheibe

Stromdüsen
Drahtdurchmesser: 0,8–1,2 mm

▸ = Standardausrüstung

**Bitte an Leerstelle ___entsprechende Angaben für Drahtdurchmesser einsetzen, z. B. 08 für 0,8 mm*

Item	Bestell-Nr.	Bezeichnung
10	▸ 02-1288___-01	Stromdüse M8 x 10 x 30
	02-1288___-02	Stromdüse M8 x 10 x 30 CR
	02-1288___-03	Stromdüse M8 x 10 x 30 AL
	02-1288___-04	Stromdüse M8 x 10 x 30 CUCRZR
11	02-1268___-01	Stromdüse M6 x 8 x 28
	02-1268___-02	Stromdüse M6 x 8 x 28 CR
	02-1268___-03	Stromdüse M6 x 8 x 28 AL
	02-1268___-04	Stromdüse M6 x 8 x 28 CUCRZR

Düsenstock

Item	Bestell-Nr.	Bezeichnung
20	▸ 02-144010-01	Düsenstock M8 x 25 kurz
	02-144012-01	Düsenstock M8 x 29 lang
21	02-144011-01	Düsenstock M6 x 25 kurz
	02-144013-01	Düsenstock M6 x 29 lang

Gasverteiler

Item	Bestell-Nr.	Bezeichnung
30	▸ 02-144401-02	Gasverteiler schwarz
	02-144401-01	Gasverteiler weiß
	02-144401-03	Gasverteiler weiß keramik

Gasdüsen

Item	Bestell-Nr.	Bezeichnung
40	▸ 02-134011-01	Gasdüsen PM 401-501 kon
41	02-134011-04	Gasdüsen PM 401-501 kon 14 mm
42	02-134011-03	Gasdüsen PM 401-501 kon 12 mm
43	02-134012-01	Gasdüsen PM 401-501 Zyl
44	02-134013-01	Punktgasdüse PM 401-501

TBi 7W-CC Expert Schlauchpaket
komplett mit Zentralanschluss

TBi Industries

TBi 7W-CC Expert

Belastbarkeit bei 100 % ED (10 min. Zyklus)

- bei Mischgas: 500 A
- bei CO_2: 550 A
- Kühlart: 2-Kreis wassergekühlt
- Drahtdurchmesser: 1.2 – 1.6 mm
- Gasdurchfluss: 16 l / min

Bestell-Nr. für Schlauchpaket komplett mit Schweißbrenner (Lieferung ausgerüstet für Stahldraht ø 1.2 mm)

Bestell-Nr.	Bezeichnung
02-100703-06	Schlauchpaket TBi 7W-CC Expert 3 m mit Euro ZA
02-100704-10	Schlauchpaket TBi 7W-CC Expert 4 m mit Euro ZA
02-100705-06	Schlauchpaket TBi 7W-CC Expert 5 m mit Euro ZA

TBi 7W-CC Expert Verschleißteile

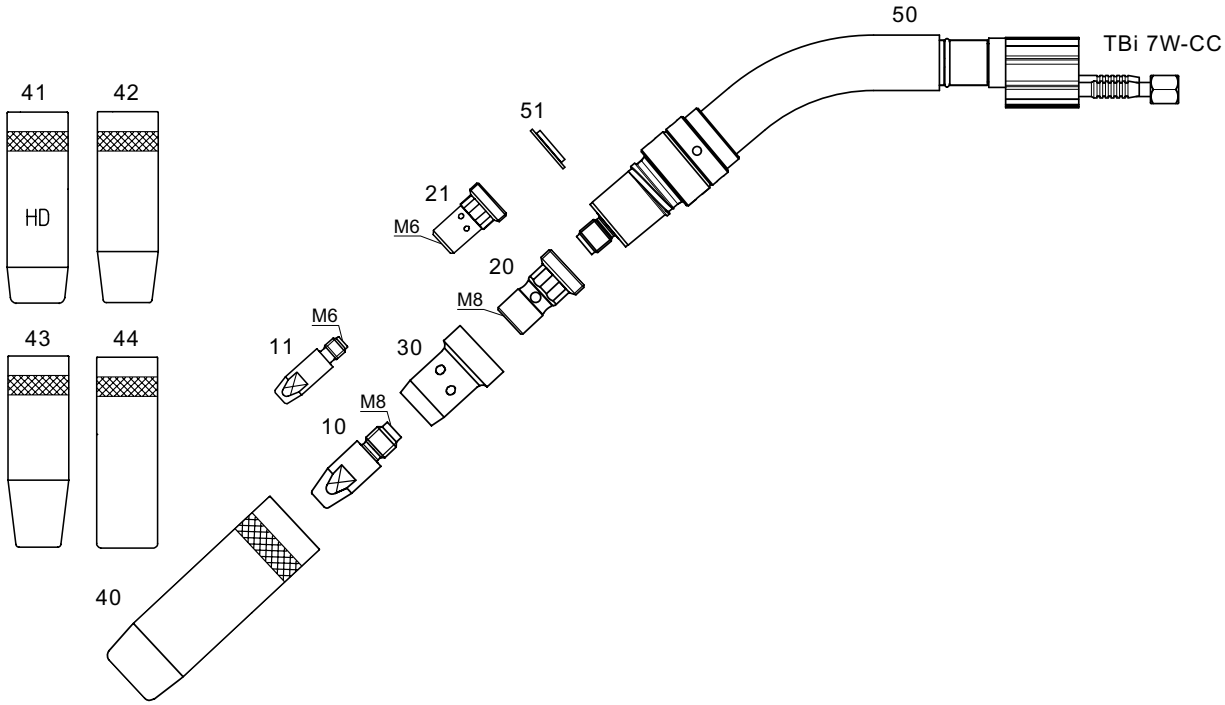

Ersatzteile

Item	Bestell-Nr.	Bezeichnung
50	02-110070-05	Brennerhals TBi 7W-CC
51	02-180214-04	Isolierscheibe

Stromdüsen
Drahtdurchmesser: 1,2 – 1,6 mm

▸ = Standardausrüstung

**Bitte an Leerstelle ___ entsprechende Angaben für Drahtdurchmesser einsetzen, z. B. 08 für 0,8 mm*

Item	Bestell-Nr.	Bezeichnung
10	▸ 02-1288___-01	Stromdüse M8 x 10 x 30
	02-1288___-02	Stromdüse M8 x 10 x 30 CR
	02-1288___-03	Stromdüse M8 x 10 x 30 AL
	02-1288___-04	Stromdüse M8 x 10 x 30 CUCRZR
11	02-1268___-01	Stromdüse M6 x 8 x 28
	02-1268___-02	Stromdüse M6 x 8 x 28 CR
	02-1268___-03	Stromdüse M6 x 8 x 28 AL
	02-1268___-04	Stromdüse M6 x 8 x 28 CUCRZR

Düsenstock

Item	Bestell-Nr.	Bezeichnung
20	▸ 02-144010-01	Düsenstock M8 x 25 kurz
	02-144012-01	Düsenstock M8 x 29 lang
21	02-144011-01	Düsenstock M6 x 25 kurz
	02-144013-01	Düsenstock M6 x 29 lang

20

Gasverteiler

Item	Bestell-Nr.	Bezeichnung
30	▸ 02-144401-02	Gasverteiler schwarz
	02-144401-01	Gasverteiler weiß
	02-144401-03	Gasverteiler weiß keramik

Gasdüsen

Item	Bestell-Nr.	Bezeichnung
40	▸ 02-130901-01	Gasdüse TBi 9W kon. NW 16 mm
41	02-130701-02	Gasdüse TBi 7W kon. NW 14 mm

40

TBi Industries

TBi X-Power Schlauchpaket
komplett mit Zentralanschluss

TBi XP 363 /TBi XP 463

Belastbarkeit bei 60 % ED (10 min. Zyklus)

- bei Mischgas: TBi XP 363 = 320 A; TBi XP 463 = 400 A
- bei CO_2: TBi XP 363 = 340 A; TBi XP 463 = 430 A
- Kühlart: gasgekühlt
- Drahtdurchmesser: 1,0 – 1,6 mm
- Gasdurchfluss: 16 l / min

Die Vorteile für den Schweißer

- Sehr hohe Leistung in Relation zum Brennergewicht
- Robuster Aufbau, verbesserte Zugänglichkeit
- Schnell dreh- und wechselbarer Brennerhals
- TBi Expert-Griff für ermüdungsfreies Schweißen
- Nur 3 Verschleißteile am Brennerkopf!
  - Stromdüse
  - Gasdüse
  - Gasdüsenträger

Bestell-Nr. für Schlauchpaket komplett mit Schweißbrenner (Lieferung ausgerüstet für Stahldraht ø 1.2 mm)

Bestell-Nr.	Bezeichnung
02-103634L-03	Schlauchpaket kpl. TBi XP 363-L 3 m mit Euro ZA
02-103634L-04	Schlauchpaket kpl. TBi XP 363-L 4 m mit Euro ZA
02-103634L-05	Schlauchpaket kpl. TBi XP 363-L 5 m mit Euro ZA
02-103634S-03	Schlauchpaket kpl. TBi XP 363-S 3 m mit Euro ZA
02-103634S-04	Schlauchpaket kpl. TBi XP 363-S 4 m mit Euro ZA
02-103634S-05	Schlauchpaket kpl. TBi XP 363-S 5 m mit Euro ZA
02-104634L-03	Schlauchpaket kpl. TBi XP 463-L 3 m mit Euro ZA
02-104634L-04	Schlauchpaket kpl. TBi XP 463-L 4 m mit Euro ZA
02-104634L-05	Schlauchpaket kpl. TBi XP 463-L 5 m mit Euro ZA
02-104634S-03	Schlauchpaket kpl. TBi XP 463-S 3 m mit Euro ZA
02-104634S-04	Schlauchpaket kpl. TBi XP 463-S 4 m mit Euro ZA
02-104634S-05	Schlauchpaket kpl. TBi XP 463-S 5 m mit Euro ZA

TBi X-Power Verschleißteile

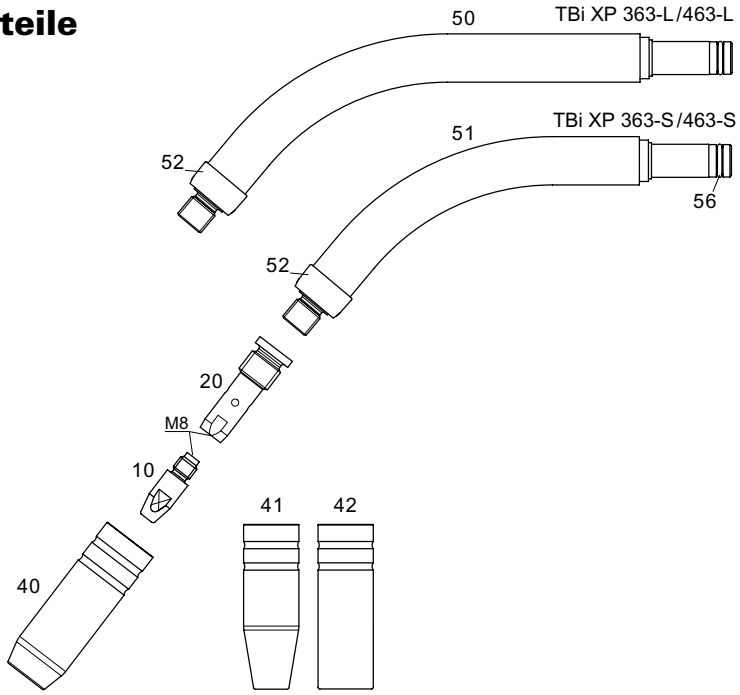

Ersatzteile

Item	Bestell-Nr.	Bezeichnung
50	02-110363-50	Brennerhals TBi XP 363-L/463-L 50°
51	02-110363-45	Brennerhals TBi XP 363-S/463-S 45°
52	02-280363-01	Isolator TBi XP 363/463
56	02-180363-02	O-Ring 8,0 x 1,5 mm

Stromdüsen,
Drahtdurchmesser: 1,0–1,6 mm

▸ = Standardausrüstung

**Bitte an Leerstelle ___ entsprechende Angaben für Drahtdurchmesser einsetzen, z. B. 08 für 0,8 mm*

Item	Bestell-Nr.	Bezeichnung
10	▸ 02-1288___-01	Stromdüse M8 x 10 x 30
	02-1288___-03	Stromdüse M8 x 10 x 30 AL
	02-1288___-04	Stromdüse M8 x 10 x 30 CUCRZR

Gasdüsenträger

Item	Bestell-Nr.	Bezeichnung
20	02-140363-02	Gasdüsenträger für Stromdüse M8

Gasdüsen

Item	Bestell-Nr.	Bezeichnung
40	02-133630-01	Gasdüse kon. XP363/463 NW15
41	02-133630-02	Gasdüse stark kon. XP363/463 NW11
42	02-133630-03	Gasdüse zyl. XP363/463 NW20

40

42

Versorgungsleitung
PM241, PM401/PM501, TBi7W und TBi9W

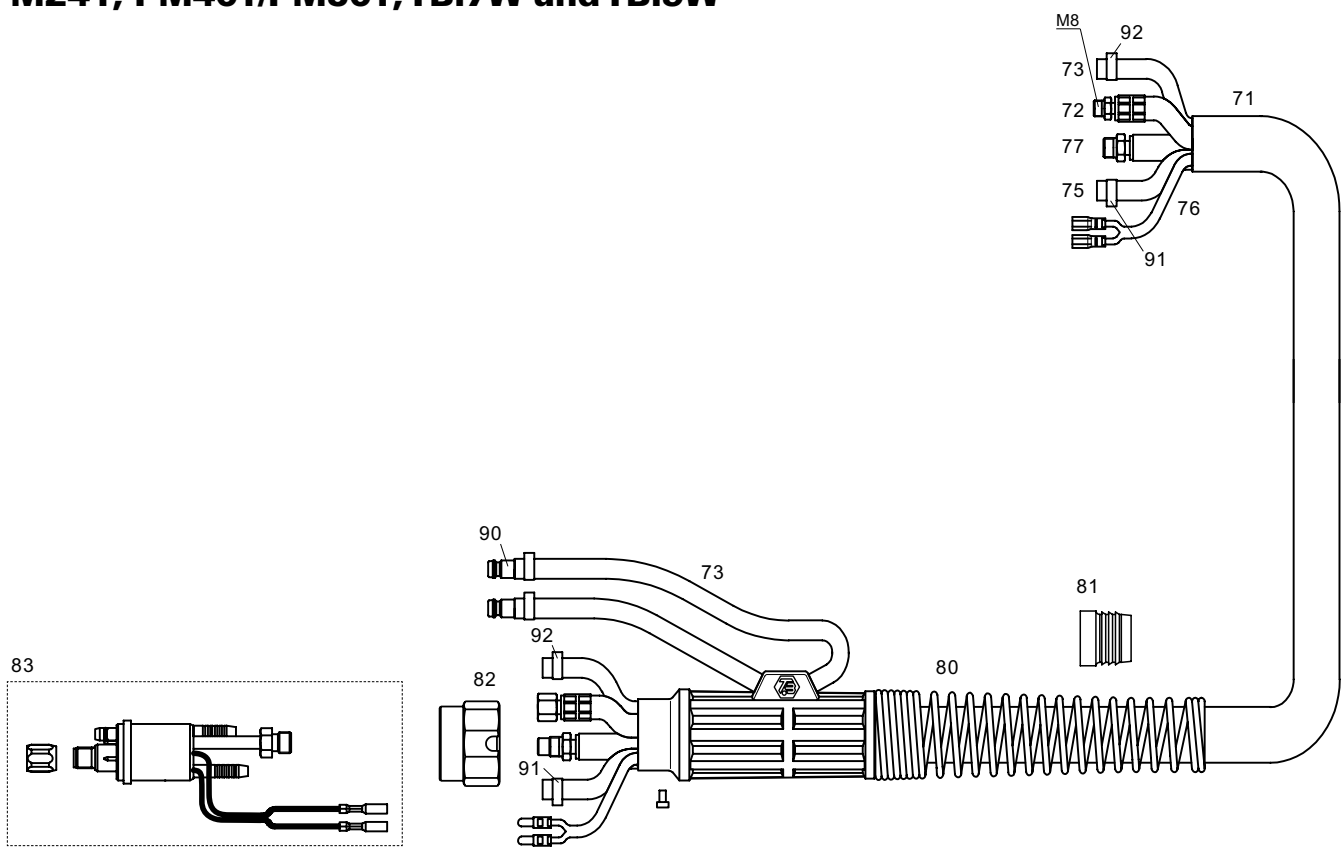

Versorgungsleitung PM241 und PM401/PM501

**Bitte an Leerstelle ___ entsprechende Angaben für Länge einsetzen, z. B. 3 für 3 m*

Item	Bestell-Nr.	Bezeichnung
71	02-172515-01	Gewebeüberzugschlauch 25 x 1,5 mm, kpl.
72	02-17501__-02	Strom-Wasser-Kabel Classic, blau, 2-K
73	02-175030-01	Wasserschlau blau mit Gewebe, 5 x 1,5 mm
	02-175030-02	Wasserschlau rot
75	02-175031-01	PVC-Gasschlauch, schwarz 4,5 x 1,5 mm
76	02-steuerlei	Steuerleitung x.30 m konfektioniert
77	02-17502__-01	Drahtförderschlauch gelb ‚Classic'
80	02-180219-01	Knickschutz 3-teilig kpl. mit Knickschutzfeder
81	02-180207-01	Klemmteil für Außenschlauch
82	02-180208-01	Anschlussmutter
83	02-180211-01	Eurostecker ESW komplett, 2-polig, Federkontakte
90	38-3305	Stecknippel
91	38-510	Ein-Ohr-Klemme mit Einlagering Ø 8.7
92	38-512	Ein-Ohr-Klemme mit Einlagering Ø 9.5

Versorgungsleitung TBi7W und TBi9W

Bitte an Leerstelle ___ entsprechende Angaben für Länge einsetzen, z. B. 3 für 3 m

Item	Bestell-Nr.	Bezeichnung
71	02-172515-01	Gewebeüberzugschlauch 25 x 1,5 mm, kpl.
72	02-17501__-04	Strom-Wasser-Kabel Top 2000, blau, 2-K
73	02-175030-01	Wasserschlau blau mit Gewebe, 5 x 1,5 mm
	02-175030-02	Wasserschlau rot
75	02-175031-01	PVC-Gasschlauch, schwarz 4,5 x 1,5 mm
76	02-steuerlei	Steuerleitung x.30 m konfektioniert
77	02-17502__-02	Drahtförderschlauch gelb (Top 2000)
80	02-180219-01	Knickschutz 3-teilig kpl. mit Knickschutzfeder
81	02-180207-01	Klemmteil für Außenschlauch
82	02-180208-01	Anschlussmutter
83	02-180211-02	Eurostecker ESW kpl., Federkontakte (Top 2000)
90	38-3305	Stecknippel
91	38-510	Ein-Ohr-Klemme mit Einlagering Ø 8.7
92	38-512	Ein-Ohr-Klemme mit Einlagering Ø 9.5

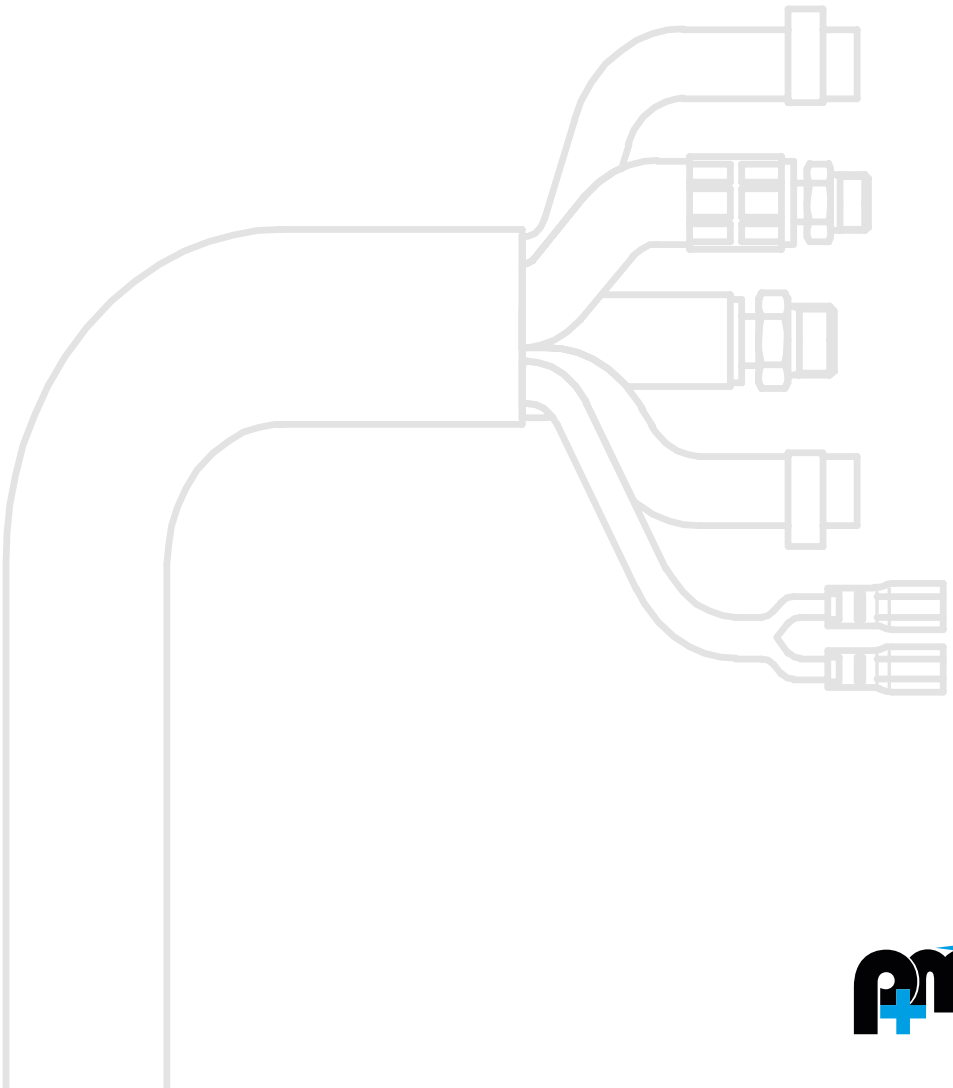

Drahtführungen

TBi Industries

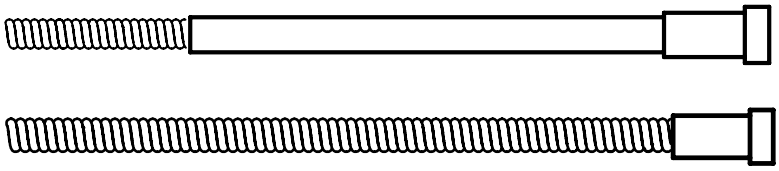

Drahtführungsspiralen für Stahldraht

Bestell-Nr.	Bezeichnung
02-150203-01	Drahtführungsspirale, blau, für Draht 0,8–1,0 mm, 3 m
02-150204-01	Drahtführungsspirale, blau, für Draht 0,8–1,0 mm, 4 m
02-150205-01	Drahtführungsspirale, blau, für Draht 0,8–1,0 mm, 5 m
02-150303-01	Drahtführungsspirale, rot, für Draht 1,0–1,2 mm, 3 m
02-150304-01	Drahtführungsspirale, rot, für Draht 1,0–1,2 mm, 4 m
02-150305-01	Drahtführungsspirale, rot, für Draht 1,0–1,2 mm, 5 m
02-150403-01	Drahtführungsspirale, gelb, für Draht 1,2–1,6 mm, 3 m
02-150404-01	Drahtführungsspirale, gelb, für Draht 1,2–1,6 mm, 4 m
02-150405-01	Drahtführungsspirale, gelb, für Draht 1,2–1,6 mm, 5 m
02-152545-03	Drahtführungsspirale, blank, für Draht 1,0–1,2 mm, 3 m
02-152545-04	Drahtführungsspirale, blank, für Draht 1,0–1,2 mm, 4 m
02-152545-05	Drahtführungsspirale, blank, für Draht 1,0–1,2 mm, 5 m

Haltenippel für Drahtführungsspirale

Bestell-Nr.	Bezeichnung
02-152045-02	Haltenippel für Spiralen AD 4,5 mm

PA- und PTFE-Seelen für Aluminium und Edelstahldraht

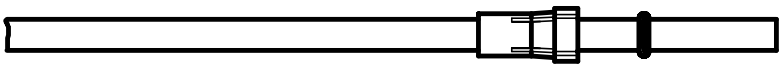

PA-Seelen

Bestell-Nr.	Bezeichnung
02-161540-03	PA-Seele 2,0 x 4,0 mm, anthrazit, für Draht 1,0–1,2 mm, endlos
02-161540-04	PA-Seele 2,3 x 4,7 mm, anthrazit, für Draht 1,2–1,6 mm, endlos

PTFE-Seelen

Bestell-Nr.	Bezeichnung
02-164045-35	PTFE-Seele 1,0 x 4,0 mm, blau, für Draht 0,8–1,0 mm, 3,5 m
02-164045-45	PTFE-Seele 1,0 x 4,0 mm, blau, für Draht 0,8–1,0 mm, 4,5 m
02-162044-03	PTFE-Seele 2,0 x 4,0 mm, rot, für Draht 1,0–1,2 mm, 3,5 m
02-162044-04	PTFE-Seele 2,0 x 4,0 mm, rot, für Draht 1,0–1,2 mm, 4,5 m

PA-Seelen mit CU Spirale für Aluminium und Edelstahldraht

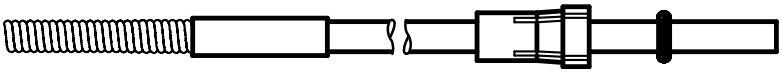

Anthrazit, für Draht 1,0–1,2

Bestell-Nr.	Bezeichnung
02-162043-03	Kombi-PA-Seele 3 m mit Cu Spirale
02-162043-04	Kombi-PA-Seele 4 m mit Cu Spirale
02-162043-05	Kombi-PA-Seele 5 m mit Cu Spirale

Zubehör für Seelen

02-162040-02	Haltenippel für Seele 2,0/4,0 mm
02-162747-02	Haltenippel für Seele 2,7/4,7 mm
02-163020-01	O-Ring für Seele
02-163010-01	Stützrohr 5 x 4,4 mm, L = 150 mm
02-150200-01	Alu-Leiter für Seele 2,0 x 4,0 mm
02-150200-02	Alu-Leiter für Seele 2,3 x 4,7 mm

TBi 241 E3 Absaug-Handschweißbrenner
komplett mit Zentralanschluss

TBi Industries

TBi 241 E3

Belastbarkeit bei 100 % ED (10 min. Zyklus)

- bei Mischgas: 270 A
- bei CO_2: 300 A
- Kühlart: wassergekühlt
- Drahtdurchmesser: 0,8 – 1,2 mm
- Gasdurchfluss: 14 l / min

Bestell-Nr. für Schlauchpaket komplett mit Schweißbrenner (Lieferung ausgerüstet für Stahldraht ø 1.2 mm)

Bestell-Nr.	Bezeichnung
02-102414-03	Schlauchpaket kpl. TBi 241 E3 4 m mit Euro ZA

TBi 241 E3 Verschleißteile

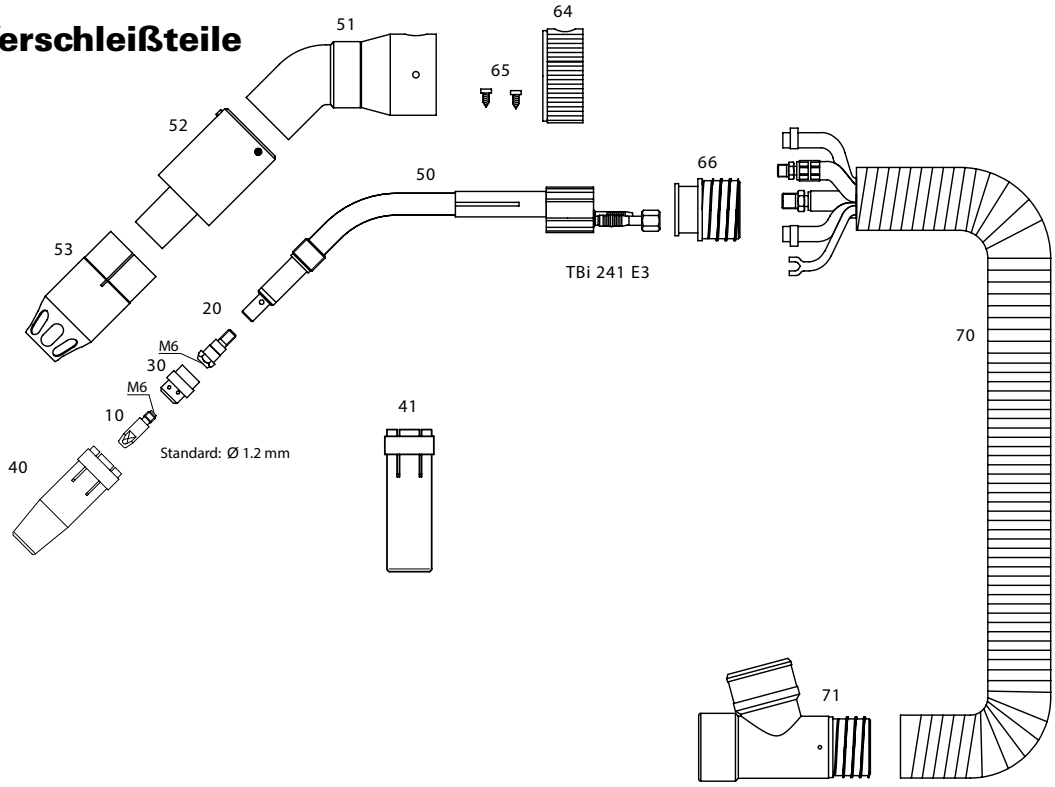

Ersatzteile

Item	Bestell-Nr.	Bezeichnung
50	02-110241-02	Brennerhals TBi 241 E3
51	02-19223P001010	Rohrbogen TBi 240 E3 / 241 E3
52	02-19223P001013	Düsenträger TBi 240 E3 / 241 E3
53	02-132408-01	Absaugdüse TBi 240 E3 / 241 E3
64	02-19200P102001	Luftregler groß
65	02-19100P797103	Linsenkopfschraube 2.9x6.5
66	02-19274P102011	Aufnahme vorne für Absaugschlauch 38 mm
70	02-19306P384600	Absaugschlauch D=38 mm
71	02-19200P101012	T-Stück kpl. für Absaugschlauch 38 mm

Stromdüsen
Drahtdurchmesser: 0,8–1,2 mm

▸ = Standardausrüstung

**Bitte an Leerstelle ___entsprechende Angaben für Drahtdurchmesser einsetzen, z. B. 08 für 0,8 mm*

Item	Bestell-Nr.	Bezeichnung
10	▸ 02-1268___-01	Stromdüse M6 x 8 x 28 ECu
	02-1268___-02	Stromdüse M6 x 8 x 28 CR
	02-1268___-03	Stromdüse M6 x 8 x 28 AL
	02-1268___-04	Stromdüse M6 x 8 x 28 CUCRZR

Düsenstock

Item	Bestell-Nr.	Bezeichnung
20	02-140240-01	Düsenstock M6 PM 24,0

Gasverteiler

Item	Bestell-Nr.	Bezeichnung
30	▸ 02-144241-01	Gasverteiler PM 24 rot
	02-144240-01	Gasverteiler PM 24
	02-144240-02	Gasverteiler PM 24 keramik

Gasdüsen

Item	Bestell-Nr.	Bezeichnung
40	▸ 02-132401-01	Gasdüsen PM 24,0 kon.
41	02-132402-01	Gasdüsen PM 24,0 Zyl.

TBi 511 E3 Absaug-Handschweißbrenner
komplett mit Zentralanschluss

TBi Industries

TBi 511 E3

Belastbarkeit bei 100 % ED (10 min. Zyklus)

- bei Mischgas: 380 A
- bei CO_2: 380 A
- Kühlart: wassergekühlt
- Drahtdurchmesser: 1,0 – 1,6 mm
- Gasdurchfluss: 14 l / min

Bestell-Nr. für Schlauchpaket komplett mit Schweißbrenner (Lieferung ausgerüstet für Stahldraht ø 1.2 mm)

Bestell-Nr.	Bezeichnung
02-105013-05	Schlauchpaket kpl. TBi 511 E3 3 m mit Euro ZA
02-105014-03	Schlauchpaket kpl. TBi 511 E3 4 m mit Euro ZA
02-105015-04	Schlauchpaket kpl. TBi 511 E3 5 m mit Euro ZA

TBi 511 E3 Verschleißteile

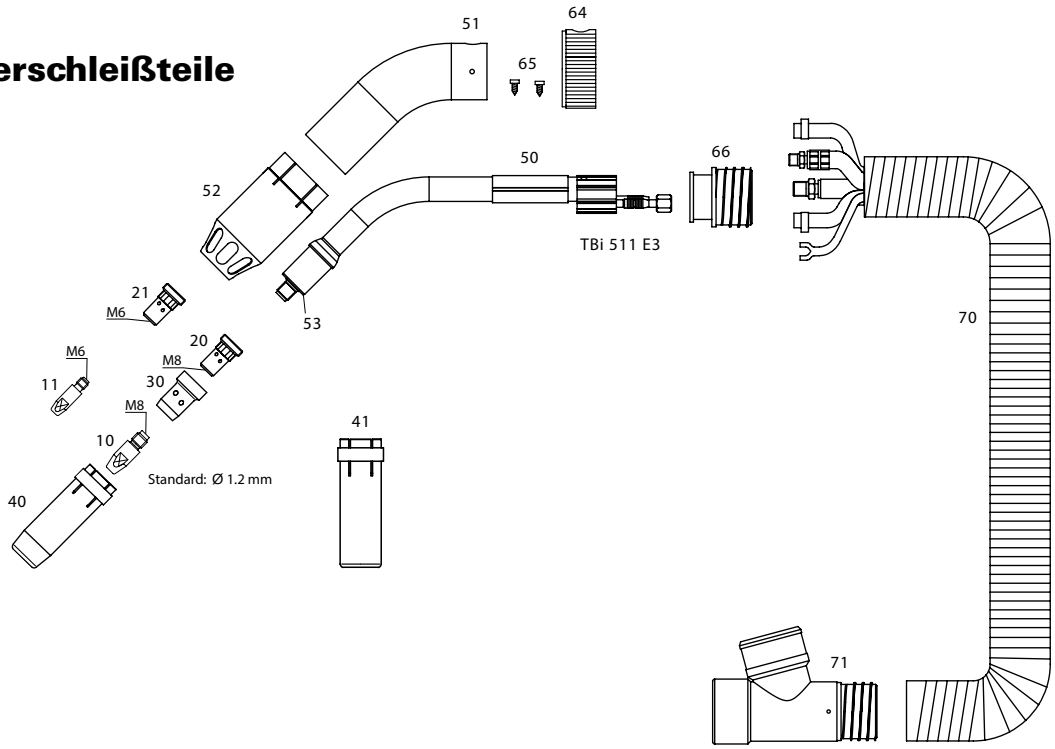

Ersatzteile

Item	Bestell-Nr.	Bezeichnung
50	02-110501-07	Brennerhals TBi 511 E3
51	02-194011-02	Rohrbogen TBi 360 E3 / 511 E3
52	02-19401101	Absaugdüse TBi 360/511/7G/7W/8W E3
53	02-180294-01	Isolierscheibe
64	02-19200P102001	Luftregler groß
65	02-19100P797103	Linsenkopfschraube 2.9x6.5
66	02-19274P102011	Aufnahme vorne für Absaugschlauch 38 mm
70	02-19306P384600	Absaugschlauch D=38 mm
71	02-19200P101012	T-Stück kpl. für Absaugschlauch 38 mm

Stromdüsen
Drahtdurchmesser: 1,0–1,6 mm

▸ = Standardausrüstung

**Bitte an Leerstelle ___entsprechende Angaben für Drahtdurchmesser einsetzen, z. B. 08 für 0,8 mm*

Item	Bestell-Nr.	Bezeichnung
10	▸ 02-1288___-01	Stromdüse M8 x 10 x 30
	02-1288___-02	Stromdüse M8 x 10 x 30 CR
	02-1288___-03	Stromdüse M8 x 10 x 30 AL
	02-1288___-04	Stromdüse M8 x 10 x 30 CUCRZR
11	02-1268___-01	Stromdüse M6 x 8 x 28
	02-1268___-02	Stromdüse M6 x 8 x 28 CR
	02-1268___-03	Stromdüse M6 x 8 x 28 AL
	02-1268___-04	Stromdüse M6 x 8 x 28 CUCRZR

Düsenstock

Item	Bestell-Nr.	Bezeichnung
20	▸ 02-144010-01	Düsenstock M8 x 25 kurz
	02-144012-01	Düsenstock M8 x 29 lang
21	02-144011-01	Düsenstock M6 x 25 kurz
	02-144013-01	Düsenstock M6 x 29 lang

20

Gasverteiler

Item	Bestell-Nr.	Bezeichnung
30	▸ 02-144401-02	Gasverteiler PM 401 schwarz
	02-144401-01	Gasverteiler PM 401 weiß
	02-144401-03	Gasverteiler PM 401 weiß keramik

Gasdüsen

Item	Bestell-Nr.	Bezeichnung
40	▸ 02-134011-01	Gasdüsen PM 401-501 kon
41	02-134012-01	Gasdüsen PM 401-501 Zyl

40

41

MHS RAUCH-330 Absaug-Handschweißbrenner
komplett mit Zentralanschluss

MHS RAUCH-330

Belastbarkeit bei 100 % ED (10 min. Zyklus)

- bei Mischgas: 290 A
- bei CO_2: 330 A
- Kühlart: wassergekühlt
- Drahtdurchmesser: 0,8 – 1,4 mm

Bestell-Nr. für Schlauchpaket komplett mit Schweißbrenner (Lieferung ausgerüstet für Stahldraht ø 1.2 mm)

Bestell-Nr.	Bezeichnung
02-103303-01	Schlauchpaket kpl. MHS RAUCH-330 / 3m EURO-ZA Absaugschlauch ID38mm
02-103304-01	Schlauchpaket kpl. MHS RAUCH-330 / 4m EURO-ZA Absaugschlauch ID38mm
02-103304-01	Schlauchpaket kpl. MHS RAUCH-330 / 5m EURO-ZA Absaugschlauch ID38mm

MHS RAUCH-330 Verschleißteile

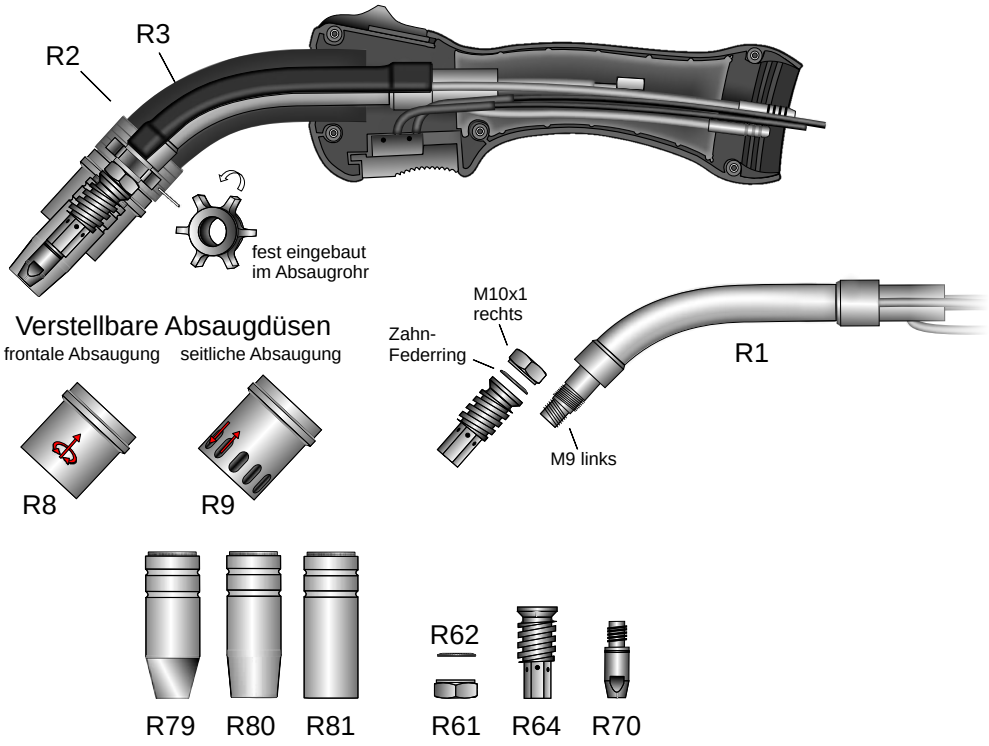

Ersatzteile

Item	Bestell-Nr.	Bezeichnung
R1	02-19R33099101	Brennerkörper MHS RAUCH-330 mit Isolierschlauch und Sechskantmutter
R2	02-19R2509102	Absaugrohr für Brennerkörper RAUCH-250/ 330
R3	02-19R3309103	Absaugrohr mit montiert em Brennerkörper und allen Verschleißteilen ohne Absaugdüse
R61	02-19VEN91984	Sechskantmut t er M10x1 SW14 mit Bund
R62	02-19VEN91985	Sicherungs-Zahnscheibe AD13- ID9mm
R64	02-19VEN98001	Düsenaufnahme RAUCH-250 / RAUCH-330

Absaugdüsen

Item	Bestell-Nr.	Bezeichnung
R8	02-19R9130012	Absaugdüse für RAUCH-Absaugbrenner aus Messing vernickelt , Absaugung frontal, verstellbar, zylindrisch, komplett mit Hochtemperatur-Spezial-O-Ring
R9	02-19R9130013	Absaugdüse für RAUCH-Absaugbrenner aus Messing vernickelt , Absaugungseitlich, verstellbar, zylindrisch, komplett mit Hochtemperatur-Spezial-O-Ring

Stromdüsen
Drahtdurchmesser: 0,8–1,4 mm

▸ = Standardausrüstung

**Bitte an Leerstelle ___entsprechende Angaben für Drahtdurchmesser einsetzen, z. B. 08 für 0,8 mm*

Item	Bestell-Nr.	Bezeichnung
R70	02-1288___-03	Stromdüse M8 x 10 x 30 AL
	02-1288___-04	Stromdüse M8 x 10 x 30 CUCRZR

Gasdüsen

Item	Bestell-Nr.	Bezeichnung
R79	02-19VEN93101	Gasdüse RAUCH-250 / RAUCH-330 konisch- ID12mm
R80	02-19VEN93003	Gasdüse RAUCH-250 / RAUCH-330 konisch- ID15mm
	02-19VEN93001	Gasdüse RAUCH-250 / RAUCH-330 konisch- ID15mm mit Einsatz aus Epoxydharz
R81	02-19VEN93302	Gasdüse RAUCH-250 / RAUCH-330 zylindrisch- ID18mm

MHS RAUCH-450-SC Absaug-Handschweißbrenner
komplett mit Zentralanschluss

MHS RAUCH-450-SC

Belastbarkeit bei 100 % ED (10 min. Zyklus)

- bei Mischgas: 510 A
- bei CO_2: 550 A
- Kühlart: wassergekühlt
- Drahtdurchmesser: 0,8 – 2,0 mm

Bestell-Nr. für Schlauchpaket komplett mit Schweißbrenner (Lieferung ausgerüstet für Stahldraht ø 1.2 mm)

Bestell-Nr.	Bezeichnung
02-104503-01	Schlauchpaket kpl. MHS RAUCH-450-SC schraubbar / 3m EURO-ZA Absaugschlauch ID38mm
02-104504-01	Schlauchpaket kpl. MHS RAUCH-450-SC schraubbar / 4m EURO-ZA Absaugschlauch ID38mm
02-104505-01	Schlauchpaket kpl. MHS RAUCH-450-SC schraubbar / 5m EURO-ZA Absaugschlauch ID38mm

MHS RAUCH-450-SC Verschleißteile

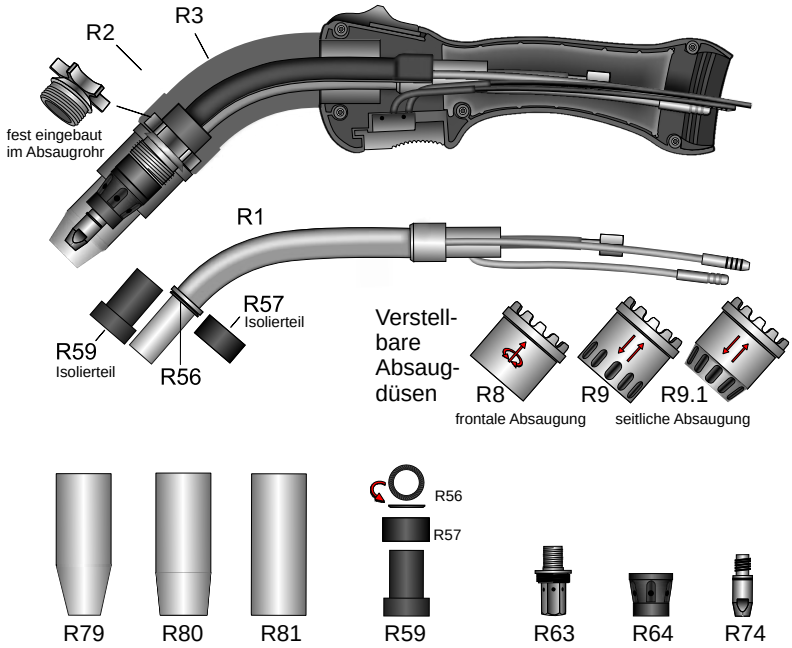

Ersatzteile

Item	Bestell-Nr.	Bezeichnung
R1	02-19R4509101	Brennerkörper MHS RAUCH-450-SC passend Ausführung schraubbar + steckbar
R2	02-19R4509102	Absaugrohr für Brennerkörper RAUCH-350-SC/450-SC schraubbare Gasdüse
R3	02-19R4509103	Absaugrohr passend schraubbare Gasdüse mit montiertem Brennerkörper und allen Verschleißteilen
R56	02-19R9120008	Zahn-Federring passend RAUCH-350-SC / RAUCH-450-SC
R57	02-19450R9121002	HT-Isolierung black power passend RAUCH-350 / RAUCH-450 (hinten)
R59	02-19450R9121001	HT-Isolierung black power passend RAUCH-350-SC / RAUCH-450-SC (vorne) mit langem Zylinder

Absaugdüsen

Item	Bestell-Nr.	Bezeichnung
R8	02-19R9130002	Absaugdüse für RAUCH-Absaugbrenner aus Messing vernickelt , Absaugung frontal, verstellbar, zylindrisch, komplett mit Hochtemperatur-Spezial-O-Ring
R9	02-19R9130003	Absaugdüse für RAUCH-Absaugbrenner aus Messing vernickelt , Absaugungseitlich, verstellbar, zylindrisch, komplett mit Hochtemperatur-Spezial-O-Ring
R9.1	02-19R9130004	Absaugdüse für RAUCH-Absaugbrenner aus Messing vernickelt, Absaugung seitlich, verstellbar, konisch, breite Schlitze, komplett mit Hochtemperatur-Spezial-O-Ring

Stromdüsen
Drahtdurchmesser: 0,8–2,0 mm

▸ = Standardausrüstung

**Bitte an Leerstelle ___entsprechende Angaben für Drahtdurchmesser einsetzen, z. B. 08 für 0,8 mm*

Item	Bestell-Nr.	Bezeichnung
R74	02-1288___-03	Stromdüse M8 x 10 x 30 AL
	02-1288___-04	Stromdüse M8 x 10 x 30 CUCRZR

Düsenstock

Item	Bestell-Nr.	Bezeichnung
R63	02-19450R9800002	Düsenstock M8 mit AG-M16x1 passend Gasverteiler

Gasverteiler

Item	Bestell-Nr.	Bezeichnung
R64	02-19R9120007	HT-Gasverteiler black power mit Rippen-Gasführung, IG-M16x1, Anbohrung 18mm

Gasdüsen

Item	Bestell-Nr.	Bezeichnung
R79	02-19R9310001	Schraubgasdüse konisch-ID12mm (langer Konus)
R80	02-19R9300001	Schraubgasdüse konisch-ID16mm
R81	02-19R9330001	Schraubgasdüse zylindrisch ID21mm

DIX MRZ 8XE Rauchgasabsaugbrenner
komplett mit Zentralanschluss

MRZ 8XE

Belastbarkeit bei 100 % ED (10 min. Zyklus)

- bei Mischgas: 500 A
- bei CO_2: 550 A
- Kühlart: wassergekühlt
- Drahtdurchmesser: 1,0 – 1,6 mm

ORIGINAL DINSE BRENNERTECHNIK

- Systemkomponenten von höchster Qualität
- Langlebige Verschleißteile
- Brennertechnik der Spitzenklasse
- Hervorragende Kühlung
- Kompromisslos in Qualität und Leistung

ORIGINAL TRANSLAS ABSAUGTECHNIK

- Patentierte Absaugtechnologie
- Höchster Unterdruck für erstklassige Saugleistung
- Reduziert den Rauch um bis zu 98%
- Geprüfte Absaugergebnisse durch die TNO

Bestell-Nr. für Schlauchpaket komplett mit Schweißbrenner (Lieferung ausgerüstet für Stahldraht ø 1.2 mm)

Bestell-Nr.	Bezeichnung
02-386203664531	Schlauchpaket kpl. MRZ 8XE-3 SAZ /45°
02-386203664541	Schlauchpaket kpl. MRZ 8XE-4 SAZ /45°
02-386203664551	Schlauchpaket kpl. MRZ 8XE-5 SAZ /45°
02-386203663031	Schlauchpaket kpl. MRZ 8XE-3 SAZ /30°
02-386203663041	Schlauchpaket kpl. MRZ 8XE-4 SAZ /30°
02-386203663051	Schlauchpaket kpl. MRZ 8XE-5 SAZ /30°

MRZ 8XE Verschleißteile

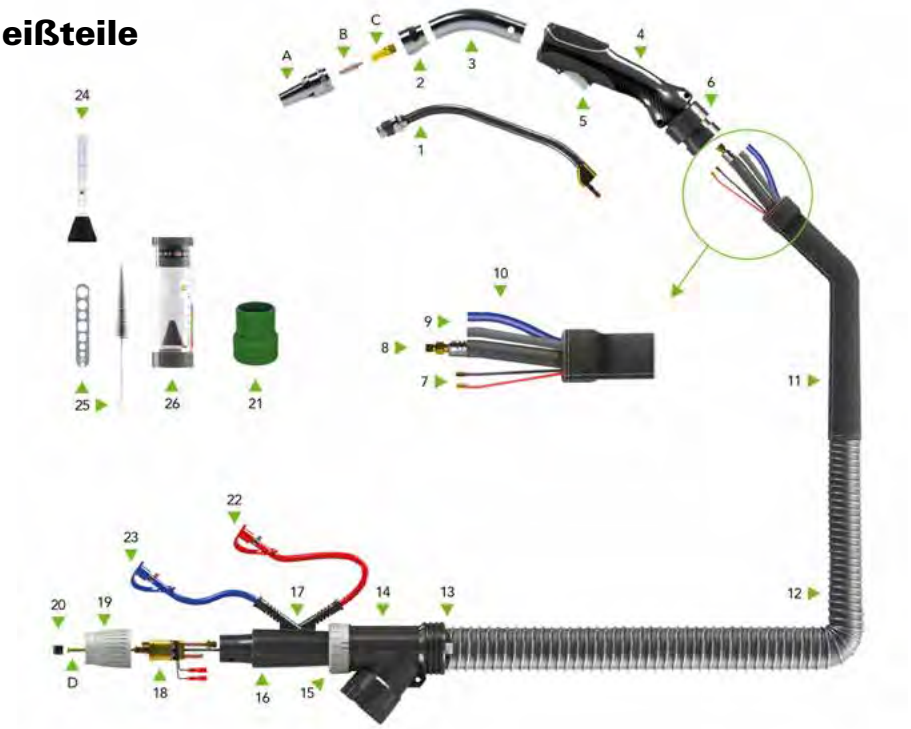

Ersatzteile

Item	Bestell-Nr.	Bezeichnung
	02-38749000001	Gasdüse 14mm spezial
	02-38749000002	Gasdüse 17mm spezial
	02-38749000011	Sockel
	02-38749000097	Kontaktspitze 8XE - 0,8
	02-38749000003	Kontaktspitze 8XE - 1,0
	02-38749000006	Kontaktspitze 8XE - 1,2
	02-38749000009	Kontaktspitze 8XE - 1,6
	02-38749000005	Kontaktspitze 8XE - 1,0 Alu
	02-38749000008	Kontaktspitze 8XE - 1,2 Alu
	02-38749000004	Kontaktspitze 8XE - 1,0 CuCrZr
	02-38749000007	Kontaktspitze 8XE - 1,2 CuCrZr
	02-38749000010	Kontaktspitze 8XE - 1,6 CuCrZr
	02-38749000053	Lederschlauch 54mm mit Klettverschluss-2m
	02-38749000102	Lederschlauch 44mm mit Klettverschluss-2m
	02-38749000045	Kombileitung 3m
	02-38749000046	Kombileitung 4m
	02-38749000047	Kombileitung 5m
	02-38749000048	Drahtförderschlauch 3m
	02-38749000049	Drahtförderschlauch 4m
	02-38749000050	Drahtförderschlauch 5m
	02-38749000036	Absaugbogen 45°
	02-38749000037	Absaugbogen 30°
	02-38749000035	Gasdüsenhalter
	02-38749000033	PEEK Ring
	02-38749000034	O-Ring
	02-38749000054	Mantelschlauch 36-44mm, 3m
	02-38749000055	Mantelschlauch 36-44mm, 4m
	02-38749000056	Mantelschlauch 36-44mm, 5m
	02-38749000075	1 Taster Modul MR(Z) 8XE
	02-38749000076	2 Taster Modul MR(Z) 8XE
	02-38749000077	Poteniometer Modul MR(Z) 8XE
	02-38749000078	Bypass Modul MR(Z) 8XE

TBi Engspaltdüsen Ausrüstung

TBi Industries

Belastbarkeit mit Engspaltdüsen bei 60 % ED (10 min. Zyklus)

TBi 240

- bei Mischgas: 200 A
- bei CO_2: 220 A
- Kühlart: gasgekühlt

TBi 360

- bei Mischgas: 250 A
- bei CO_2: 280 A
- Kühlart: gasgekühlt

Belastbarkeit mit Engspaltdüsen bei 100 % ED (10 min. Zyklus)

TBi 241

- bei Mischgas: 220 A
- bei CO_2: 250 A
- Kühlart: wassergekühlt

TBi 411, 511, 511-CC

- bei Mischgas: 240 A
- bei CO_2: 300 A
- Kühlart: wassergekühlt

TBi Engspaltdüsen Ausrüstung Verschleißteile

TBi 240 / 241

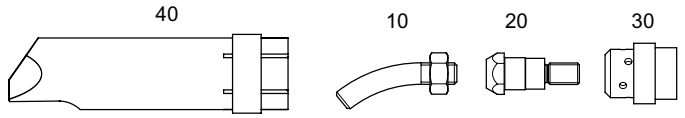

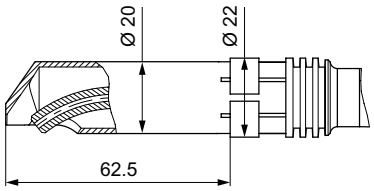

TBi 260 / 360

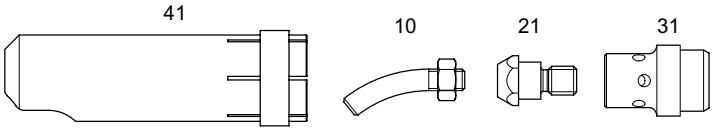

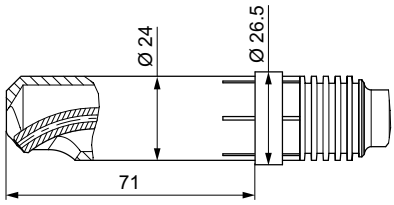

TBi 411 / 511 / 511-CC

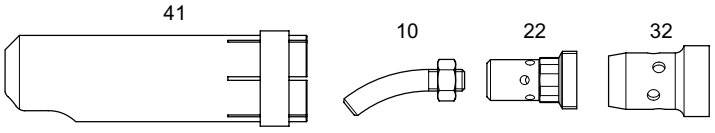

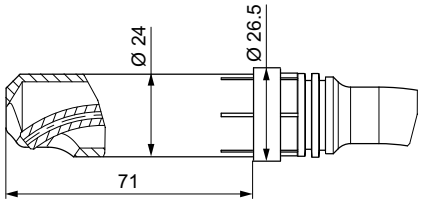

Stromdüsen

Item	Bestell-Nr.	Bezeichnung
10	02-126808-05	Stromdüse M6, Draht Ø 0,8 - 0,9 mm
	02-126810-06	Stromdüse M6, Draht Ø 1,0 mm
	02-126812-06	Stromdüse M6, Draht Ø 1,2 mm

Düsenstöcke

Item	Bestell-Nr.	Bezeichnung
20	02-140240-01	Düsenstock M6, Messing, passend TBi 240, 241
21	02-140360-01	Düsenstock M6, Messing, passend TBi 360
22	02-144011-01	Düsenstock M6, Messing, passend TBi 411, 511, 511-CC

Gasverteiler

Item	Bestell-Nr.	Bezeichnung
30	02-144241-01	Gasverteiler, rot, passend TBi 240, 241
31	02-144361-01	Gasverteiler, schwarz, passend TBi 360
32	02-144401-02	Gasverteiler, schwarz, passend TBi 411, 511, 511-CC

Gasdüsen

Item	Bestell-Nr.	Bezeichnung
40	02-132405-01	Gasdüse 30°, passend TBi 240, 241
41	02-134011-08	Gasdüse 30°, passend TBi 360,411,511,511-CC

Holch Engspaltdüsen Ausrüstung

Belastbarkeit mit Engspaltdüsen bei 60 % ED (10 min. Zyklus)

MHS 25-AD-SUPER (passend zu PM 25, Seiten 8-9)

- bei Mischgas: 230 A
- bei CO_2: 260 A
- Kühlart: gasgekühlt

Belastbarkeit mit Engspaltdüsen bei 100 % ED (10 min. Zyklus)

MHS 401-18-D (passend zu PM 401, Seiten 12-13)

- bei Mischgas: 350 A
- bei CO_2: 400 A
- Kühlart: wassergekühlt

MHS 501-18-D (passend zu PM 401, Seiten 12-13)

- bei Mischgas: 400A
- bei CO_2: 450A
- Kühlart: wassergekühlt

Holch Engspaltdüsen Ausrüstung Verschleißteile

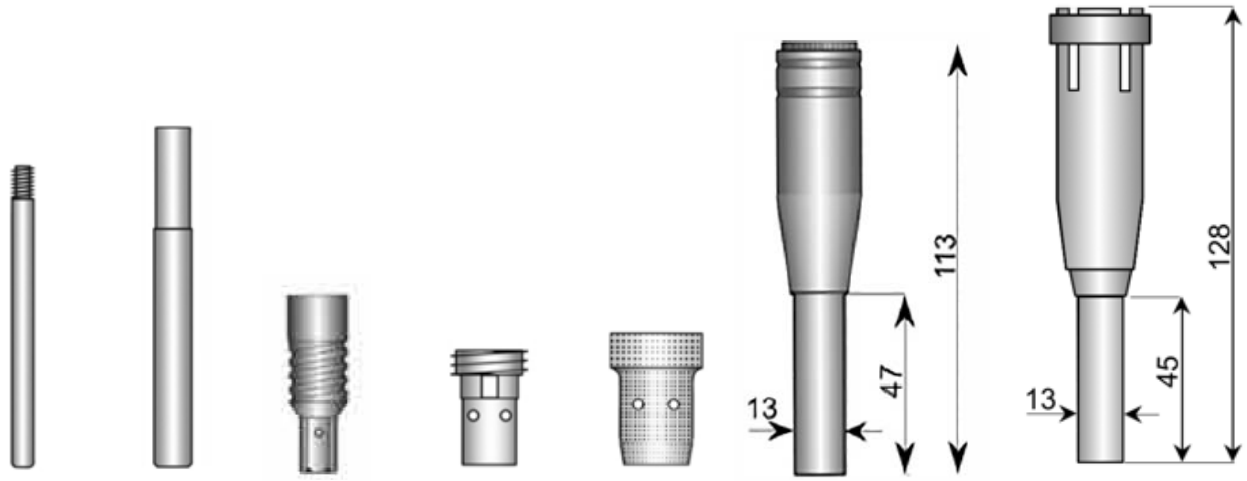

10 12 20 21 30 40 41

Stromdüsen

Item	Bestell-Nr.	Bezeichnung
10	02-126810-05	Stromdüse M6-L83-AD6, Draht Ø 0,8 - 1,0 mm
	02-126812-05	Stromdüse M6-L83-AD6, Draht Ø 1,2 mm
12	02-126810-08	Zentrier-Steckschlüssel für Engspalt-Stromdüse

Düsenstöcke

Item	Bestell-Nr.	Bezeichnung
20	02-140250-01	Düsenstock M6, PM 25,0, passend MHS 25-AD-SUPER
21	02-144011-01	Düsenstock M6, passend MHS 401/501-18-D

Gasverteiler

Item	Bestell-Nr.	Bezeichnung
30	02-144401-01	Gasverteiler, weiß, passend MHS 401/501-18-D
	02-144401-03	Gasverteiler, Keramik, passend MHS 401/501-18-D

Gasdüsen

Item	Bestell-Nr.	Bezeichnung
40	02-132508-01	Engspaltgasdüse AD13-L47mm steckbar, passend MHS 25-AD-SUPER
41	02-134011-06	Engspaltgasdüse mit Zylinder ID11-AD13-L45mm, passend MHS 401/501-18-D

SPAce Engspaltdüsen Ausrüstung

Passend zu PM 401 und PM 501, Seiten 12-13

- Kühlart: wassergekühlt

SPAce Engspaltdüsen Ausrüstung Verschleißteile

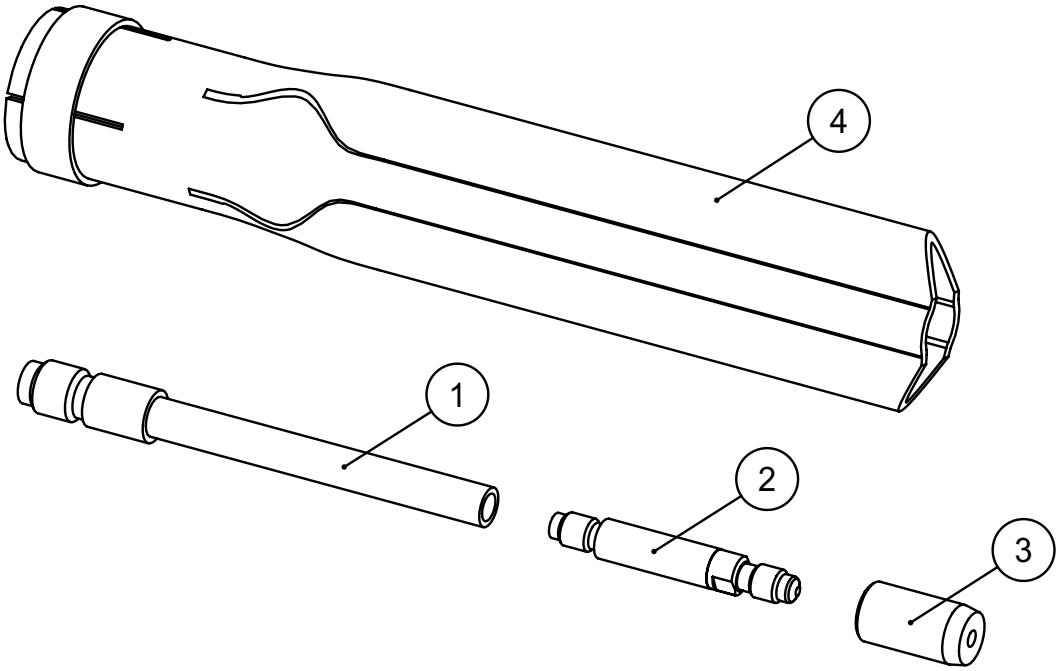

Stromkontaktrohr

Item	Bestell-Nr.	Bezeichnung
1	02-196001-01	Stromkontaktrohr 60 mm, beschichtet
	02-196001-02	Stromkontaktrohr 90 mm, beschichtet
	02-196001-03	Stromkontaktrohr 120 mm, beschichtet
	02-196001-04	Stromkontaktrohr 150 mm, beschichtet

Stromdüse

Item	Bestell-Nr.	Bezeichnung
2	02-196002-08	Stromdüse Draht Ø 0,8, beschichtet
	02-196002-10	Stromdüse Draht Ø 1,0, beschichtet
	02-196002-12	Stromdüse Draht Ø 1,2, beschichtet
	02-196002-16	Stromdüse Draht Ø 1,6, beschichtet

Schutzkappe

Item	Bestell-Nr.	Bezeichnung
3	02-196003-01	Schutzkappe SPAce MAG

Gasdüsen

Item	Bestell-Nr.	Bezeichnung
4	02-196004-01	Engspaltgasdüse SPAce 60 mm
	02-196004-02	Engspaltgasdüse SPAce 90 mm
	02-196004-03	Engspaltgasdüse SPAce 120 mm
	02-196004-04	Engspaltgasdüse SPAce 150 mm

EWM PM 301W / 451W / 551W
komplett mit Zentralanschluss

- Sicherer Halt dank Gummieinsätzen in der Griffschale
- Das flexible Kugelgelenk garantiert angenehmes Arbeiten in Zwangspositionen
- Brennertasterschutz verhindert versehentliches Zünden des Lichtbogens
- Empfohlene Verwendung von 6,5 m Schlauchpaketen: Nur für Stahl und CrNi mit Drahtdurchmesser 1,2 - 1,6 mm
- Lieferung ausgerüstet für Stahldraht ø 1,2 mm

	PM 301 W	PM 451 W	PM 551 W
Einschaltdauer CO_2	330 A / 100%	500 A / 100%	650 A / 100%
Einschaltdauer M21	290 A / 100%	450 A / 100%	550 A / 100%
Einschaltdauer M21 Impuls	250 A / 100%	350 A / 100%	500 A / 100%
Drahtdurchmesser	0,8 mm - 1,2 mm	0,8 mm - 1,6 mm	0,8 mm - 2 mm
Gewinde, Stromdüse	M7	M9	M9
Biegewinkel Brennerhals	45°	45°	

EWM PM Standardbrenner

- Wassergekühlter MIG/MAG-Schweißbrenner
- Passend zu allen Schweißgeräten mit Eurozentralanschluss

PM 301 W / PM 301 CW

Bestell-Nr.	Bezeichnung
56-094-700003-00000	Schlauchpaket PM301W 3 m mit Euro ZA
56-094-700003-00004	Schlauchpaket PM301W 4 m mit Euro ZA
56-094-700003-00005	Schlauchpaket PM301W 5 m mit Euro ZA
56-094-700003-03000	Schlauchpaket PM301CW 3 m mit Wechselhals und Euro ZA
56-094-700003-03004	Schlauchpaket PM301CW 4 m mit Wechselhals und Euro ZA
56-094-700003-03005	Schlauchpaket MT301CW 5 m mit Wechselhals und Euro ZA

PM 451 W / PM 451 CW / PM 451 WL / PM 451 WS

Bestell-Nr.	Bezeichnung
56-094-700004-00000	Schlauchpaket PM451W 3 m mit Euro ZA
56-094-700004-00004	Schlauchpaket PM451W 4 m mit Euro ZA
56-094-700004-00005	Schlauchpaket PM451W 5 m mit Euro ZA
56-094-700004-00065	Schlauchpaket PM451W 6,5 m mit Euro ZA
56-094-700004-03000	Schlauchpaket PM451 CW 3 m mit Wechselhals und Euro ZA
56-094-700004-03004	Schlauchpaket PM451 CW 4 m mit Wechselhals und Euro ZA
56-094-700004-03005	Schlauchpaket PM451 CW 5 m mit Wechselhals und Euro ZA
56-094-700004-03065	Schlauchpaket PM451 CW 6,5 m mit Wechselhals und Euro ZA

Bestell-Nr.	Bezeichnung
56-094-700004-20000	Schlauchpaket PM451 WL 3 m mit Euro ZA, 46 mm längerer Brennerhals
56-094-700004-20004	Schlauchpaket PM451 WL 4 m mit Euro ZA, 46 mm längerer Brennerhals
56-094-700004-20005	Schlauchpaket PM451 WL 5 m mit Euro ZA, 46 mm längerer Brennerhals
56-094-700004-20065	Schlauchpaket PM451 WL 6,5 m mit Euro ZA, 46 mm längerer Brennerhals
56-094-700004-30000	Schlauchpaket PM451 WS 3 m mit Euro ZA, 35 mm kürzerer Brennerhals
56-094-700004-30004	Schlauchpaket PM451 WS 4 m mit Euro ZA, 35 mm kürzerer Brennerhals
56-094-700004-30005	Schlauchpaket PM451 WS 5 m mit Euro ZA, 35 mm kürzerer Brennerhals
56-094-700004-30065	Schlauchpaket PM451 WS 6,5 m mit Euro ZA, 35 mm kürzerer Brennerhals

PM 551 W / PM 551 WL / PM 551 WS

Bestell-Nr.	Bezeichnung
56-094-700005-00000	Schlauchpaket PM551W 3 m mit Euro ZA
56-094-700005-00004	Schlauchpaket PM551W 4 m mit Euro ZA
56-094-700005-00005	Schlauchpaket PM551W 5 m mit Euro ZA
56-094-700005-00065	Schlauchpaket PM551W 6,5 m mit Euro ZA
56-094-700005-20000	Schlauchpaket PM551 WL 3 m mit Euro ZA, 48 mm längerer Brennerhals
56-094-700005-20004	Schlauchpaket PM551 WL 4 m mit Euro ZA, 48 mm längerer Brennerhals
56-094-700005-20005	Schlauchpaket PM551 WL 5 m mit Euro ZA, 48 mm längerer Brennerhals
56-094-700005-20065	Schlauchpaket PM551 WL 6,5 m mit Euro ZA, 48 mm längerer Brennerhals
56-094-700005-30000	Schlauchpaket PM551 WS 3 m mit Euro ZA, 23 mm kürzerer Brennerhals
56-094-700005-30004	Schlauchpaket PM551 WS 4 m mit Euro ZA, 23 mm kürzerer Brennerhals
56-094-700005-30005	Schlauchpaket PM551 WS 5 m mit Euro ZA, 23 mm kürzerer Brennerhals
56-094-700005-30065	Schlauchpaket PM551 WS 6,5 m mit Euro ZA, 23 mm kürzerer Brennerhals

EWM PM LED X Standardbrenner

- Wassergekühlter MIG/MAG-Schweißbrenner
- Automatische LED-Beleuchtung beim Bewegen des Brenners
- **Der volle Funktionsumfang der PM-Funktionsbrenner ist nur in Verbindung mit der Geräteserie Titan XQ puls gegeben**
- Wird der Funktionsbrenner an EWM-Multimatrix oder Taurus Steel Schweißgeräten angeschlossen schaltet der Brenner in den Kompatibilitätsmodus und ist in den Funktionen eingeschränkt
- Wird der Brenner an Fremdgeräten oder Schweißgeräten ohne Multimatrix-Technologie angeschlossen ist kein Starten des Schweißen möglich

PM 301 W LED X / PM 301 CW LED X

Bestell-Nr.	Bezeichnung
56-094-700003-00900	Schlauchpaket PM301W LED 3 m mit Euro ZA
56-094-700003-00904	Schlauchpaket PM301W LED 4 m mit Euro ZA
56-094-700003-00905	Schlauchpaket PM301W LED 5 m mit Euro ZA
56-094-700003-03900	Schlauchpaket PM301CW LED X 3 m mit Wechselhals und Euro ZA
56-094-700003-03904	Schlauchpaket PM301CW LED X 4 m mit Wechselhals und Euro ZA
56-094-700003-03905	Schlauchpaket PM301CW LED X 5 m mit Wechselhals und Euro ZA

PM 451 W LED X / PM 451 CW LED X / PM 451 WS LED X

Bestell-Nr.	Bezeichnung
56-094-700004-00900	Schlauchpaket PM451W LED X 3 m mit Euro ZA
56-094-700004-00904	Schlauchpaket PM451W LED X 4 m mit Euro ZA
56-094-700004-00905	Schlauchpaket PM451W LED X 5 m mit Euro ZA
56-094-700004-00965	Schlauchpaket PM451W LED X 6,5 m mit Euro ZA
56-094-700004-03900	Schlauchpaket PM451 CW LED X 3 m mit Wechselhals und Euro ZA
56-094-700004-03904	Schlauchpaket PM451 CW LED X 4 m mit Wechselhals und Euro ZA
56-094-700004-03905	Schlauchpaket PM451 CW LED X 5 m mit Wechselhals und Euro ZA
56-094-700004-03965	Schlauchpaket PM451 CW LED X 6,5 m mit Wechselhals und Euro ZA
56-094-700004-20900	Schlauchpaket PM451 WL LED X 3 m mit Euro ZA, 46 mm längerer Brennerhals
56-094-700004-20904	Schlauchpaket PM451 WL LED X 4 m mit Euro ZA, 46 mm längerer Brennerhals
56-094-700004-20905	Schlauchpaket PM451 WL LED X 5 m mit Euro ZA, 46 mm längerer Brennerhals
56-094-700004-20965	Schlauchpaket PM451 WL LED X 6,5 m mit Euro ZA, 46 mm längerer Brennerhals
56-094-700004-30900	Schlauchpaket PM451 WS LED X 3 m mit Euro ZA, 35 mm kürzerer Brennerhals
56-094-700004-30904	Schlauchpaket PM451 WS LED X 4 m mit Euro ZA, 35 mm kürzerer Brennerhals
56-094-700004-30905	Schlauchpaket PM451 WS LED X 5 m mit Euro ZA, 35 mm kürzerer Brennerhals
56-094-700004-30965	Schlauchpaket PM451 WS LED X 6,5 m mit Euro ZA, 35 mm kürzerer Brennerhals

PM 551 W LED X / PM 551 WL LED X / PM 551 WS LED X

Bestell-Nr.	Bezeichnung
56-094-700005-00900	Schlauchpaket PM551W LED X 3 m mit Euro ZA
56-094-700005-00904	Schlauchpaket PM551W LED X 4 m mit Euro ZA
56-094-700005-00905	Schlauchpaket PM551W LED X 5 m mit Euro ZA
56-094-700005-00965	Schlauchpaket PM551W LED X 6,5 m mit Euro ZA
56-094-700005-20900	Schlauchpaket PM551 WL LED X 3 m mit Euro ZA, 48 mm längerer Brennerhals
56-094-700005-20904	Schlauchpaket PM551 WL LED X 4 m mit Euro ZA, 48 mm längerer Brennerhals
56-094-700005-20905	Schlauchpaket PM551 WL LED X 5 m mit Euro ZA, 48 mm längerer Brennerhals
56-094-700005-20965	Schlauchpaket PM551 WL LED X 6,5 m mit Euro ZA, 48 mm längerer Brennerhals
56-094-700005-30900	Schlauchpaket PM551 WS LED X 3 m mit Euro ZA, 23 mm kürzerer Brennerhals
56-094-700005-30904	Schlauchpaket PM551 WS LED X 4 m mit Euro ZA, 23 mm kürzerer Brennerhals
56-094-700005-30905	Schlauchpaket PM551 WS LED X 5 m mit Euro ZA, 23 mm kürzerer Brennerhals
56-094-700005-30965	Schlauchpaket PM551 WS LED X 6,5 m mit Euro ZA, 23 mm kürzerer Brennerhals

EWM PM 2U/D Funktionsbrenner

- Wassergekühlter MIG/MAG-Funktionsbrenner
  - **Einstellen von:**
  - Schweißstrom und Drahtgeschwindigkeit
  - Spannungskorrektur
  - Programm- und JOB-Anwahl
- Zusätzliche Steuerleitung zum Anschluss an EWM-Schweißgeräte ohne X-Technologie

PM 301 W 2U/D / PM 301 CW 2U/D

Bestell-Nr.	Bezeichnung
56-094-700003-00800	Schlauchpaket PM301W 2U/DX 3 m mit Euro ZA
56-094-700003-00804	Schlauchpaket PM301W 2U/DX 4 m mit Euro ZA
56-094-700003-00805	Schlauchpaket PM301W 2U/DX 5 m mit Euro ZA
56-094-700003-03800	Schlauchpaket PM301CW 2U/D 3 m mit Wechselhals und Euro ZA
56-094-700003-03804	Schlauchpaket PM301CW 2U/D 4 m mit Wechselhals und Euro ZA
56-094-700003-03805	Schlauchpaket PM301CW 2U/D 5 m mit Wechselhals und Euro ZA

PM 451 W 2U/D / PM 451 CW 2U/D / PM 451 WL 2U/D / PM 451 WS 2U/D

Bestell-Nr.	Bezeichnung
56-094-700004-00800	Schlauchpaket PM451W 2U/D 3 m mit Euro ZA
56-094-700004-00804	Schlauchpaket PM451W 2U/D 4 m mit Euro ZA
56-094-700004-00805	Schlauchpaket PM451W 2U/D 5 m mit Euro ZA
56-094-700004-03800	Schlauchpaket PM451 CW 2U/D 3 m mit Wechselhals und Euro ZA
56-094-700004-03804	Schlauchpaket PM451 CW 2U/D 4 m mit Wechselhals und Euro ZA
56-094-700004-03805	Schlauchpaket PM451 CW 2U/D 5 m mit Wechselhals und Euro ZA
56-094-700004-20800	Schlauchpaket PM451 WL 2U/D 3 m mit Euro ZA, 46 mm längerer Brennerhals
56-094-700004-20804	Schlauchpaket PM451 WL 2U/D 4 m mit Euro ZA, 46 mm längerer Brennerhals
56-094-700004-20805	Schlauchpaket PM451 WL 2U/D 5 m mit Euro ZA, 46 mm längerer Brennerhals
56-094-700004-30800	Schlauchpaket PM451 WS 2U/D 3 m mit Euro ZA, 35 mm kürzerer Brennerhals
56-094-700004-30804	Schlauchpaket PM451 WS 2U/D 4 m mit Euro ZA, 35 mm kürzerer Brennerhals
56-094-700004-30805	Schlauchpaket PM451 WS 2U/D 5 m mit Euro ZA, 35 mm kürzerer Brennerhals

PM 551 W 2U/D / PM 551 WL 2U/D / PM 551 WS 2U/D

Bestell-Nr.	Bezeichnung
56-094-700005-00800	Schlauchpaket PM551W 2U/D 3 m mit Euro ZA
56-094-700005-00804	Schlauchpaket PM551W 2U/D 4 m mit Euro ZA
56-094-700005-00805	Schlauchpaket PM551W 2U/D 5 m mit Euro ZA
56-094-700005-20800	Schlauchpaket PM551 WL 2U/D 3 m mit Euro ZA, 48 mm längerer Brennerhals
56-094-700005-20804	Schlauchpaket PM551 WL 2U/D 4 m mit Euro ZA, 48 mm längerer Brennerhals
56-094-700005-20805	Schlauchpaket PM551 WL 2U/D 5 m mit Euro ZA, 48 mm längerer Brennerhals
56-094-700005-30800	Schlauchpaket PM551 WS 2U/D 3 m mit Euro ZA, 23 mm kürzerer Brennerhals
56-094-700005-30804	Schlauchpaket PM551 WS 2U/D 4 m mit Euro ZA, 23 mm kürzerer Brennerhals
56-094-700005-30805	Schlauchpaket PM551 WS 2U/D 5 m mit Euro ZA, 23 mm kürzerer Brennerhals

EWM PM 2U/D X Funktionsbrenner

- Wassergekühlter MIG/MAG-Funktionsbrenner
- **Einstellen von:** Schweißstrom und Drahtgeschwindigkeit, Spannungskorrektur, Programm- und JOB-Anwahl
- Automatische LED-Beleuchtung beim Bewegen des Brenners
- **Der volle Funktionsumfang der PM-Funktionsbrenner ist nur in Verbindung mit der Geräteserie Titan XQ p**uls gegeben
- Wird der Funktionsbrenner an EWM-Multimatrix oder Taurus Steel Schweißgeräten angeschlossen schaltet der Brenner in den Kompatibilitätsmodus und ist in den Funktionen eingeschränkt
- Beim Anschließen des Brenners an Schweißgeräten ohne Multimatrix-Technologie ist kein Starten des Schweißen möglich
- Sicher und robust, ohne Steuerkabel und zusätzlichen Anschlussstecker

PM 301 W 2U/D X / PM 301 CW 2U/D X

Bestell-Nr.	Bezeichnung
56-094-700003-00300	Schlauchpaket PM301W 2U/D X 3 m mit Euro ZA
56-094-700003-00304	Schlauchpaket PM301W 2U/D X 4 m mit Euro ZA
56-094-700003-00305	Schlauchpaket MT301W 2U/D X 5 m mit Euro ZA
56-094-700003-03300	Schlauchpaket PM301CW 2U/D X 3 m mit Wechselhals und Euro ZA
56-094-700003-03304	Schlauchpaket PM301CW 2U/D X 4 m mit Wechselhals und Euro ZA
56-094-700003-03305	Schlauchpaket PM301CW 2U/D X 5 m mit Wechselhals und Euro ZA

PM 451 W 2U/D X / PM 451 CW 2U/D X / PM 451 WL 2U/D X / PM 451 WS 2U/D X

Bestell-Nr.	Bezeichnung
56-094-700004-00300	Schlauchpaket PM451W 2U/D X 3 m mit Euro ZA
56-094-700004-00304	Schlauchpaket PM451W 2U/D X 4 m mit Euro ZA
56-094-700004-00305	Schlauchpaket PM451W 2U/D X 5 m mit Euro ZA
56-094-700004-03300	Schlauchpaket PM451 CW 2U/D X3 m mit Wechselhals und Euro ZA
56-094-700004-03304	Schlauchpaket PM451 CW 2U/D X 4 m mit Wechselhals und Euro ZA
56-094-700004-03305	Schlauchpaket PM451 CW 2U/D X 5 m mit Wechselhals und Euro ZA
56-094-700004-20300	Schlauchpaket PM451 WL 2U/D X3 m mit Euro ZA, 46 mm längerer Brennerhals
56-094-700004-20304	Schlauchpaket PM451 WL 2U/D X 4 m mit Euro ZA, 46 mm längerer Brennerhals
56-094-700004-20305	Schlauchpaket PM451 WL 2U/D X 5 m mit Euro ZA, 46 mm längerer Brennerhals
56-094-700004-30300	Schlauchpaket PM451 WS 2U/D X3 m mit Euro ZA, 35 mm kürzerer Brennerhals
56-094-700004-30304	Schlauchpaket PM451 WS 2U/D X 4 m mit Euro ZA, 35 mm kürzerer Brennerhals
56-094-700004-30305	Schlauchpaket PM451 WS 2U/D X 5 m mit Euro ZA, 35 mm kürzerer Brennerhals

PM 551 W 2U/D X / PM 551 WL 2U/D X / PM 551 WS 2U/D X

Bestell-Nr.	Bezeichnung
56-094-700005-00300	Schlauchpaket PM551W 2U/D X 3 m mit Euro ZA
56-094-700005-00304	Schlauchpaket PM551W 2U/D X 4 m mit Euro ZA
56-094-700005-00305	Schlauchpaket PM551W 2U/D X 5 m mit Euro ZA
56-094-700005-20300	Schlauchpaket PM551 WL 2U/D X3 m mit Euro ZA, 48 mm längerer Brennerhals
56-094-700005-20304	Schlauchpaket PM551 WL 2U/D X 4 m mit Euro ZA, 48 mm längerer Brennerhals
56-094-700005-20305	Schlauchpaket PM551 WL 2U/D X 5 m mit Euro ZA, 48 mm längerer Brennerhals
56-094-700005-30300	Schlauchpaket PM551 WS 2U/D X3 m mit Euro ZA, 23 mm kürzerer Brennerhals
56-094-700005-30304	Schlauchpaket PM551 WS 2U/D X 4 m mit Euro ZA, 23 mm kürzerer Brennerhals
56-094-700005-30305	Schlauchpaket PM551 WS 2U/D X 5 m mit Euro ZA, 23 mm kürzerer Brennerhals

EWM PM RD2 X Funktionsbrenner

- Wassergekühlter MIG/MAG-Funktionsbrenner mit hochwertigem OLED-Grafikdisplay
  - **Anzeigen und Einstellen von:**
  - Schweißstrom und Drahtgeschwindigkeit
  - Spannungskorrektur
  - Programm- und JOB-Anwahl
- Automatische LED-Beleuchtung beim Bewegen des Brenners
- **Der volle Funktionsumfang der PM-Funktionsbrenner ist nur in Verbindung mit der Geräteserie Titan XQ puls gegeben**
- Wird der Funktionsbrenner an EWM-Multimatrix oder Taurus Steel Schweißgeräten angeschlossen schaltet der Brenner in den Kompatibilitätsmodus und ist in den Funktionen eingeschränkt
- Wird der Brenner an Fremdgeräten oder Schweißgeräten ohne Multimatrix-Technologie angeschlossen ist kein Starten des Schweißen möglich
- Sicher und robust, ohne Steuerkabel und zusätzlichen Anschlussstecker

PM301W RD2 X / PM301CW RD2 X

Bestell-Nr.	Bezeichnung
56-094-700003-00700	Schlauchpaket PM301W RD2 X 3 m mit Euro ZA
56-094-700003-00704	Schlauchpaket PM301W RD2 X 4 m mit Euro ZA
56-094-700003-00705	Schlauchpaket MT301W RD2 X 5 m mit Euro ZA
56-094-700003-03700	Schlauchpaket PM301CW RD2 X 3 m mit Wechselhals und Euro ZA
56-094-700003-03704	Schlauchpaket PM301CW RD2 X 4 m mit Wechselhals und Euro ZA
56-094-700003-03705	Schlauchpaket PM301CW RD2 X 5 m mit Wechselhals und Euro ZA

PM 451 W RD2 X / PM 451 CW RD2X / PM 451 WL RD2X / PM 451 WS RD2X

Bestell-Nr.	Bezeichnung
56-094-700004-00700	Schlauchpaket PM451W RD2 X 3 m mit Euro ZA
56-094-700004-00704	Schlauchpaket PM451W RD2 X 4 m mit Euro ZA
56-094-700004-00705	Schlauchpaket PM451W RD2 X 5 m mit Euro ZA
56-094-700004-03700	Schlauchpaket PM451 CW RD2X 3 m mit Wechselhals und Euro ZA
56-094-700004-03704	Schlauchpaket PM451 CW RD2X 4 m mit Wechselhals und Euro ZA
56-094-700004-03705	Schlauchpaket PM451 CW RD2X 5 m mit Wechselhals und Euro ZA
56-094-700004-20700	Schlauchpaket PM451 WL RD2X 3 m mit Euro ZA, 46mm längerer Brennerhals
56-094-700004-20704	Schlauchpaket PM451 WL RD2X 4 m mit Euro ZA, 46mm längerer Brennerhals
56-094-700004-20705	Schlauchpaket PM451 WL RD2X 5 m mit Euro ZA, 46mm längerer Brennerhals
56-094-700004-30700	Schlauchpaket PM451 WS RD2X 3 m mit Euro ZA, 35 mm kürzerer Brennerhals
56-094-700004-30704	Schlauchpaket PM451 WS RD2X 4 m mit Euro ZA, 35 mm kürzerer Brennerhals
56-094-700004-30705	Schlauchpaket PM451 WS RD2X 5 m mit Euro ZA, 35 mm kürzerer Brennerhals

PM 551 W RD2 X / PM 551 WL RD2X / PM 551 WS RD2X

Bestell-Nr.	Bezeichnung
56-094-700005-00700	Schlauchpaket PM551W RD2 X 3 m mit Euro ZA
56-094-700005-00704	Schlauchpaket PM551W RD2 X 4 m mit Euro ZA
56-094-700005-00705	Schlauchpaket PM551W RD2 X 5 m mit Euro ZA
56-094-700005-20700	Schlauchpaket PM551 WL RD2X 3 m mit Euro ZA, 48 mm längerer Brennerhals
56-094-700005-20704	Schlauchpaket PM551 WL RD2X 4 m mit Euro ZA, 48 mm längerer Brennerhals
56-094-700005-20705	Schlauchpaket PM551 WL RD2X 5 m mit Euro ZA, 48 mm längerer Brennerhals
56-094-700005-30700	Schlauchpaket PM551 WS RD2X 3 m mit Euro ZA, 23 mm kürzerer Brennerhals
56-094-700005-30704	Schlauchpaket PM551 WS RD2X 4 m mit Euro ZA, 23 mm kürzerer Brennerhals
56-094-700005-30705	Schlauchpaket PM551 WS RD2X 5 m mit Euro ZA, 23 mm kürzerer Brennerhals

EWM PM RD3 X Funktionsbrenner

- Wassergekühlter MIG/MAG-Funktionsbrenner mit hochwertigem OLED-Grafikdisplay
  - **Anzeigen und Einstellen von:**
  - Schweißstrom und Drahtgeschwindigkeit
  - Spannungskorrektur
  - Programm- und JOB-Anwahl
  - Schweißprozessumschaltung
  - Betriebs- und Schweißart
  - Störungen und Fehlermeldungen
  - Xnet-Unterstützung:
  - Anwahl der Schweißaufgabe nach Schweißfolgeplan
  - Bauteilverwaltung
- Automatische LED-Beleuchtung beim Bewegen des Brenners
- **Der volle Funktionsumfang der PM-Funktionsbrenner ist nur in Verbindung mit der Geräteserie Titan XQ puls gegeben**
- Wird der Funktionsbrenner an EWM-Multimatrix oder Taurus Steel Schweißgeräten angeschlossen schaltet der Brenner in den Kompatibilitätsmodus und ist in den Funktionen eingeschränkt
- Wird der Brenner an Fremdgeräten oder Schweißgeräten ohne Multimatrix-Technologie angeschlossen ist kein Starten des Schweißen möglich
- Sicher und robust, ohne Steuerkabel und zusätzlichen Anschlussstecker

PM301W RD3 X / PM301CW RD3 X

Bestell-Nr.	Bezeichnung
56-094-700003-00600	Schlauchpaket PM301W RD3 X 3 m mit Euro ZA
56-094-700003-00604	Schlauchpaket PM301W RD3 X 4 m mit Euro ZA
56-094-700003-00605	Schlauchpaket MT301W RD3 X 5 m mit Euro ZA
56-094-700003-03600	Schlauchpaket PM301W RD3 X 3 m mit Wechselhals und Euro ZA
56-094-700003-03604	Schlauchpaket PM301W RD3 X 4 m mit Wechselhals und Euro ZA
56-094-700003-03605	Schlauchpaket PM301W RD3 X 5 m mit Wechselhals und Euro ZA

PM 451 W RD3 X / PM 451 CW RD3 X / PM 451 WL RD3 X / PM 451 WS RD3 X

Bestell-Nr.	Bezeichnung
56-094-700004-00600	Schlauchpaket PM451W RD3 X 3 m mit Euro ZA
56-094-700004-00604	Schlauchpaket PM451W RD3 X 4 m mit Euro ZA
56-094-700004-00605	Schlauchpaket PM451W RD3 X 5 m mit Euro ZA
56-094-700004-00665	Schlauchpaket PM451W RD3 X 6,5 m mit Euro ZA
56-094-700004-03600	Schlauchpaket PM451 CW RD3 X 3 m mit Wechselhals und Euro ZA
56-094-700004-03604	Schlauchpaket PM451 CW RD3 X 4 m mit Wechselhals und Euro ZA
56-094-700004-03605	Schlauchpaket PM451 CW RD3 X 5 m mit Wechselhals und Euro ZA
56-094-700004-03665	Schlauchpaket PM451 CW RD3 X 6,5 m mit Wechselhals und Euro ZA
56-094-700004-20600	Schlauchpaket PM451 WL RD3 X 3 m mit Euro ZA, 46mm längerer Brennerhals
56-094-700004-20604	Schlauchpaket PM451 WL RD3 X 4 m mit Euro ZA, 46mm längerer Brennerhals
56-094-700004-20605	Schlauchpaket PM451 WL RD3 X 5 m mit Euro ZA, 46mm längerer Brennerhals
56-094-700004-20665	Schlauchpaket PM451 WL RD3 X 6,5 m mit Euro ZA, 46mm längerer Brennerhals

Bestell-Nr.	Bezeichnung
56-094-700004-30600	Schlauchpaket PM451 WS RD3 X 3 m mit Euro ZA, 35 mm kürzerer Brennerhals
56-094-700004-30604	Schlauchpaket PM451 WS RD3 X 4 m mit Euro ZA, 35 mm kürzerer Brennerhals
56-094-700004-30605	Schlauchpaket PM451 WS RD3 X 5 m mit Euro ZA, 35 mm kürzerer Brennerhals
56-094-700004-30665	Schlauchpaket PM451 WS RD3 X 6,5 m mit Euro ZA, 35 mm kürzerer Brennerhals

PM 551 W RD3 X / PM 551 WL RD3 X / PM 551 WS RD3 X

Bestell-Nr.	Bezeichnung
56-094-700005-00600	Schlauchpaket PM551W RD3 X 3 m mit Euro ZA
56-094-700005-00604	Schlauchpaket PM551W RD3 X 4 m mit Euro ZA
56-094-700005-00605	Schlauchpaket PM551W RD3 X 5 m mit Euro ZA
56-094-700005-00665	Schlauchpaket PM551W RD3 X 6,5 m mit Euro ZA
56-094-700005-20600	Schlauchpaket PM551 WL RD3 X 3 m mit Euro ZA, 48 mm längerer Brennerhals
56-094-700005-20604	Schlauchpaket PM551 WL RD3 X 4 m mit Euro ZA, 48 mm längerer Brennerhals
56-094-700005-20605	Schlauchpaket PM551 WL RD3 X 5 m mit Euro ZA, 48 mm längerer Brennerhals
56-094-700005-20665	Schlauchpaket PM551 WL RD3 X 6,5 m mit Euro ZA, 48 mm längerer Brennerhals
56-094-700005-30600	Schlauchpaket PM551 WS RD3 X 3 m mit Euro ZA, 23 mm kürzerer Brennerhals
56-094-700005-30604	Schlauchpaket PM551 WS RD3 X 4 m mit Euro ZA, 23 mm kürzerer Brennerhals
56-094-700005-30605	Schlauchpaket PM551 WS RD3 X 5 m mit Euro ZA, 23 mm kürzerer Brennerhals
56-094-700005-30665	Schlauchpaket PM551 WS RD3 X 6,5 m mit Euro ZA, 23 mm kürzerer Brennerhals

EWM PM301W Verschleißteile

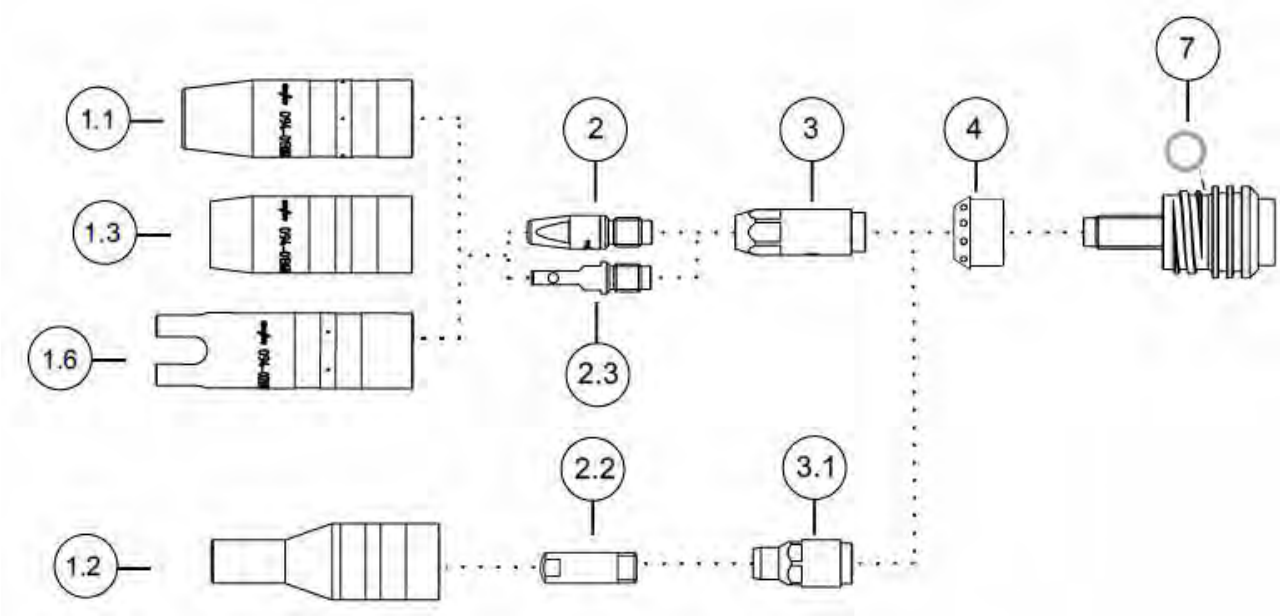

Ersatzteile

Item	Bestell-Nr.	Bezeichnung
1	56-094-013062-00001	Gasdüse Ø 11,0 mm, L = 66,0 mm
	56-094-013061-00001	Gasdüse Ø 13,0 mm, L = 66,0 mm
	56-094-013063-00001	Gasdüse Ø 16,0 mm, L = 66,0 mm
1.2	56-094-020136-00000	Gasdüse Flaschenhals Ø 10,5 mm, L = 68,0 mm
1.3	56-094-013644-00000	Gasdüse Innershield L = 58,0 mm
2	56-094-013535-00000	Stromdüse M7 x 30, Ø Draht 0,8 mm, CUCRZR
	56-094-013536-00000	Stromdüse M7 x 30, Ø Draht 0,9 mm, CUCRZR
	56-094-013537-00000	Stromdüse M7 x 30, Ø Draht 1,0 mm, CUCRZR
	56-094-013538-00000	Stromdüse M7 x 30, Ø Draht 1,2 mm, CUCRZR
	56-094-013550-00000	Stromdüse M7 x 30, Ø Draht 0,8 mm, AL
	56-094-013551-00000	Stromdüse M7 x 30, Ø Draht 0,9 mm, AL
	56-094-013552-00000	Stromdüse M7 x 30, Ø Draht 1,0 mm, AL
	56-094-013553-00000	Stromdüse M7 x 30, Ø Draht 1,2 mm, AL
	56-094-016105-00000	Stromdüse M6 x 28, Ø Draht 0,8 mm, AL
	56-094-016106-00000	Stromdüse M6 x 28, Ø Draht 0,9 mm, AL
	56-094-016107-00000	Stromdüse M6 x 28, Ø Draht 1,0 mm, AL
	56-094-016108-00000	Stromdüse M6 x 28, Ø Draht 1,2 mm, AL
	56-094-013071-00000	Stromdüse M6 x 28, Ø Draht 0,8 mm, CUCRZR
	56-094-013122-00000	Stromdüse M6 x 28, Ø Draht 0,9 mm, CUCRZR
	56-094-013072-00000	Stromdüse M6 x 28, Ø Draht 1,0 mm, CUCRZR
	56-094-014317-00000	Stromdüse M6 x 28, Ø Draht 1,2 mm, CUCRZR
	56-094-016101-00000	Stromdüse M6 x 28, Ø Draht 0,8 mm, E-Cu
	56-094-016102-00000	Stromdüse M6 x 28, Ø Draht 0,9 mm, E-Cu
	56-094-016103-00000	Stromdüse M6 x 28, Ø Draht 1,0 mm, E-Cu
	56-094-016104-00000	Stromdüse M6 x 28, Ø Draht 1,2 mm, E-Cu

Item	Bestell-Nr.	Bezeichnung
2.2	56-094-005403-00000	Stromdüse M6 x 25, Ø Draht 0,6 mm, CUCRZR
	56-094-020689-00000	Stromdüse M6 x 25, Ø Draht 0,8 mm, CUCRZR
	56-094-020690-00000	Stromdüse M6 x 25, Ø Draht 1,0 mm, CUCRZR
	56-094-020691-00000	Stromdüse M6 x 25, Ø Draht 0,6 mm, E-Cu
	56-094-020692-00000	Stromdüse M6 x 25, Ø Draht 0,8 mm, E-Cu
	56-094-020693-00000	Stromdüse M6 x 25, Ø Draht 0,9 mm, E-Cu
	56-094-020694-00000	Stromdüse M6 x 25, Ø Draht 1,0 mm, E-Cu
	56-094-020695-00000	Stromdüse M6 x 25, Ø Draht 0,6 mm, Al
	56-094-020696-00000	Stromdüse M6 x 25, Ø Draht 0,8 mm, Al
	56-094-020697-00000	Stromdüse M6 x 25, Ø Draht 0,9 mm, Al
	56-094-020698-00000	Stromdüse M6 x 25, Ø Draht 1,0 mm, Al
2.3	56-094-025535-00000	Stromdüse zwangskontaktiert M7 x 30, Ø Draht 1,0 mm, CUCRZR
	56-094-025536-00000	Stromdüse zwangskontaktiert M7 x 30, Ø Draht 1,2 mm, CUCRZR
3	56-094-013542-00002	Düsenstock M7 x 34,5, CUCRZR
	56-094-013541-00002	Düsenstock M7 x 31,5, CUCRZR
	56-094-013069-00002	Düsenstock M6 x 30,5, CUCRZR
	56-094-013070-00002	Düsenstock M6 x 33,5, CUCRZR
3.1	56-094-020562-00000	Düsenstock M6 x 30,5, CUCRZR
4	56-094-013094-00004	Gasverteiler, Kunststoff
7	56-094-025320-00000	O-Ring für Gasdüsenhalter
	56-094-016038-00001	Brennerschlüssel SW5/12MM
	56-094-013967-00000	O-Ring für Eurozentralanschluss
	56-098-005149-00000	O-Ring Picker

EWM PM451W Verschleißteile

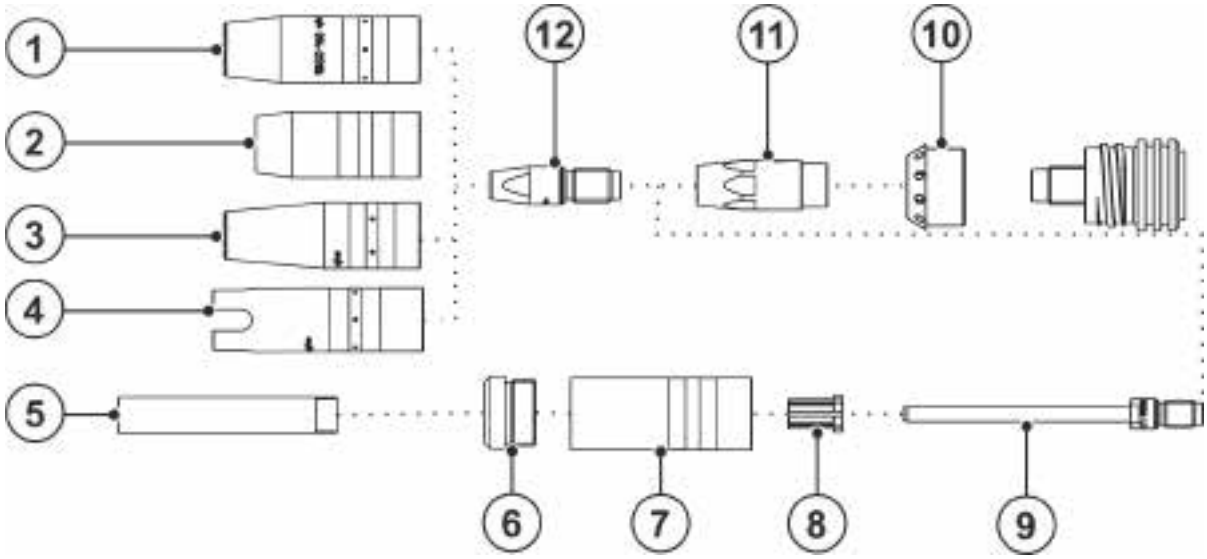

Ersatzteile

Item	Bestell-Nr.	Bezeichnung
1	56-094-013105-00001	Gasdüse Ø 13,0 mm, L = 71,0 mm
	56-094-013106-00001	Gasdüse Ø 15,0 mm, L = 71,0 mm
	56-094-013107-00001	Gasdüse Ø 18,0 mm, L = 71,0 mm
	56-094-019821-00001	Gasdüse kurz Ø 15,0 mm, L = 65,0 mm
	56-094-019822-00001	Gasdüse kurz Ø 18,0 mm, L = 65,0 mm
2	56-094-019554-00000	Gasdüse Innershield TR22x4 L = 59,5 mm
3	56-094-019853-00001	Gasdüse konisch Engspaltschweißen TR22x4 Ø 13,0 mm, L = 71,0 mm
4	56-094-20945-00000	Punktgasdüse Ø 20,0 mm, L = 80,0 mm
5	56-094-019626-00000	Gasdüse Engspaltschweißen M12 L = 73,0 mm
	56-094-022226-00000	Gasdüse Engspaltschweißen M12 L = 76,0 mm
6	56-094-019625-00000	Isolierteil M12x1
7	56-094-019623-00000	Gasdüsenkörper
8	56-094-019627-00000	Zentrierhülse
9	56-094-019616-00000	Stromdüse, Engspaltschweißen M9 x 100, Ø Draht 0,8 mm, CUCRZR
	56-094-019617-00000	Stromdüse, Engspaltschweißen M9 x 100, Ø Draht 1,2 mm, CUCRZR
	56-094-020019-00000	Stromdüse, Engspaltschweißen M9 x 100, Ø Draht 1,4 mm, CUCRZR
	56-094-019618-00000	Stromdüse, Engspaltschweißen M9 x 100, Ø Draht 1,6 mm, CUCRZR
	56-094-021189-00000	Stromdüse, Engspaltschweißen M9 x 100, Ø Draht 1,6 mm, CUCRZR
10	56-094-013096-00002	Gasverteiler, Kunststoff

Item	Bestell-Nr.	Bezeichnung
11	56-094-013540-00002	Düsenstock M9 x 37,1, CUCRZR
	56-094-013539-00002	Düsenstock M9 x 34,5, CUCRZR
	56-094-013109-00002	Düsenstock M8 x 34,1, CUCRZR
	56-094-013110-00002	Düsenstock M8 x 37,1, CUCRZR
12	56-094-013528-00000	Stromdüse M9 x 35, Ø Draht 0,8 mm, CUCRZR
	56-094-013529-00000	Stromdüse M9 x 35, Ø Draht 0,9 mm, CUCRZR
	56-094-013530-00000	Stromdüse M9 x 35, Ø Draht 1,0 mm, CUCRZR
	56-094-013531-00000	Stromdüse M9 x 35, Ø Draht 1,2 mm, CUCRZR
	56-094-013532-00000	Stromdüse M9 x 35, Ø Draht 1,4 mm, CUCRZR
	56-094-013533-00000	Stromdüse M9 x 35, Ø Draht 1,6 mm, CUCRZR
	56-094-013543-00000	Stromdüse M9 x 35, Ø Draht 0,8 mm, AL
	56-094-013544-00000	Stromdüse M9 x 35, Ø Draht 0,9 mm, AL
	56-094-013545-00000	Stromdüse M9 x 35, Ø Draht 1,0 mm, AL
	56-094-013546-00000	Stromdüse M9 x 35, Ø Draht 1,2 mm, AL
	56-094-013547-00000	Stromdüse M9 x 35, Ø Draht 1,4 mm, AL
	56-094-013548-00000	Stromdüse M9 x 35, Ø Draht 1,6 mm, AL
	56-094-016115-00000	Stromdüse M8 x 30, Ø Draht 0,8 mm, AL
	56-094-016116-00000	Stromdüse M8 x 30, Ø Draht 0,9 mm, AL
	56-094-016117-00000	Stromdüse M8 x 30, Ø Draht 1,0 mm, AL
	56-094-016118-00000	Stromdüse M8 x 30, Ø Draht 1,2 mm, AL
	56-094-016119-00000	Stromdüse M8 x 30, Ø Draht 1,4 mm, AL
	56-094-016120-00000	Stromdüse M8 x 30, Ø Draht 1,6 mm, AL
	56-094-014024-00000	Stromdüse M8 x 30, Ø Draht 0,8 mm, CUCRZR
	56-094-013129-00000	Stromdüse M8 x 30, Ø Draht 0,9 mm, CUCRZR
	56-094-014222-00000	Stromdüse M8 x 30, Ø Draht 1,0 mm, CUCRZR
	56-094-013113-00000	Stromdüse M8 x 30, Ø Draht 1,2 mm, CUCRZR
	56-094-014191-00000	Stromdüse M8 x 30, Ø Draht 1,4 mm, CUCRZR
	56-094-014192-00000	Stromdüse M8 x 30, Ø Draht 1,6 mm, CUCRZR
	56-094-016109-00000	Stromdüse M8 x 30, Ø Draht 0,8 mm, E-Cu
	56-094-016110-00000	Stromdüse M8 x 30, Ø Draht 0,9 mm, E-Cu
	56-094-016111-00000	Stromdüse M8 x 30, Ø Draht 1,0 mm, E-Cu
	56-094-007238-00000	Stromdüse M8 x 30, Ø Draht 1,2 mm, E-Cu
	56-094-016112-00000	Stromdüse M8 x 30, Ø Draht 1,4 mm, E-Cu
	56-094-016113-00000	Stromdüse M8 x 30, Ø Draht 1,6 mm, E-Cu
	56-094-016038-00001	Brennerschlüssel SW5/12MM

EWM PM551W Verschleißteile

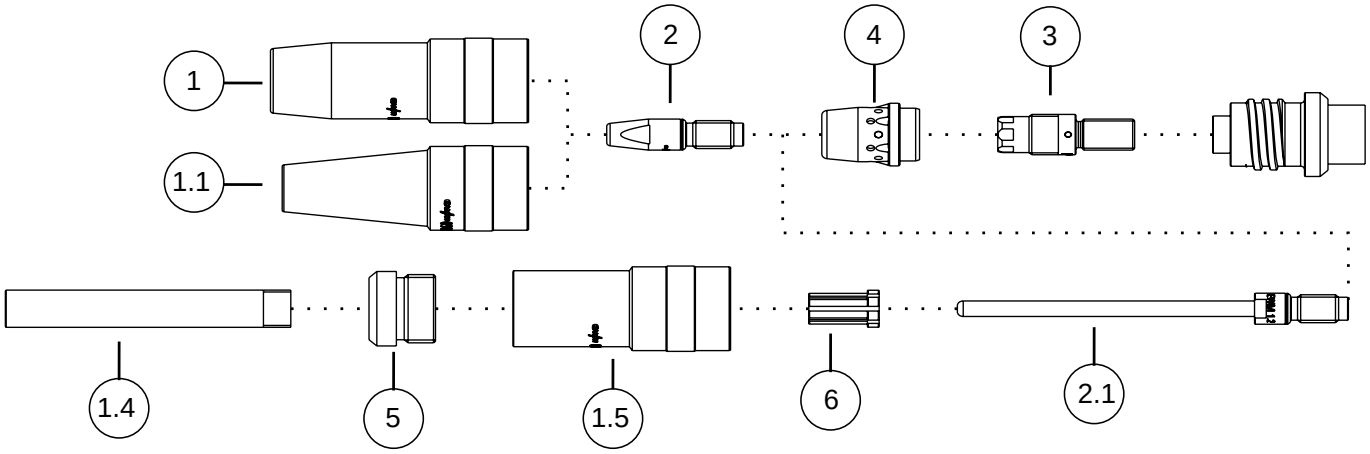

Ersatzteile

Item	Bestell-Nr.	Bezeichnung
1	56-094-014178-00001	Gasdüse Ø 15,0 mm, L = 66,0 mm
	56-094-014180-00001	Gasdüse Ø 17,0 mm, L = 66,0 mm
	56-094-014182-00001	Gasdüse Ø 19,0 mm, L = 66,0 mm
	56-094-014177-00001	Gasdüse Ø 15,0 mm, L = 63,0 mm
	56-094-014179-00001	Gasdüse Ø 17,0 mm, L = 63,0 mm
	56-094-014181-00001	Gasdüse Ø 19,0 mm, L = 63,0 mm
1.1	56-094-019702-00000	Gasdüse stark konisch Engspaltschweißen Ø 13,0 mm, L = 63,0 mm
1.1	56-094-022227-00000	Gasdüse stark konisch Engspaltschweißen Ø 13,0 mm, L = 66,0 mm
1.4	56-094-019626-00000	Gasdüse Engspaltschweißen L = 73,0 mm
1.4	56-094-022226-00000	Gasdüse Engspaltschweißen L = 76,0 mm
1.5	56-094-019624-00000	Gasdüsenkörper
2	56-094-013528-00000	Stromdüse M9 x 35, Ø Draht 0,8 mm, CUCRZR
	56-094-013529-00000	Stromdüse M9 x 35, Ø Draht 0,9 mm, CUCRZR
	56-094-013530-00000	Stromdüse M9 x 35, Ø Draht 1,0 mm, CUCRZR
	56-094-013531-00000	Stromdüse M9 x 35, Ø Draht 1,2 mm, CUCRZR
	56-094-013532-00000	Stromdüse M9 x 35, Ø Draht 1,4 mm, CUCRZR
	56-094-013533-00000	Stromdüse M9 x 35, Ø Draht 1,6 mm, CUCRZR
	56-094-013534-00000	Stromdüse M9 x 35, Ø Draht 2,0 mm, CUCRZR
	56-094-013543-00000	Stromdüse M9 x 35, Ø Draht 0,8 mm, AL
	56-094-013544-00000	Stromdüse M9 x 35, Ø Draht 0,9 mm, AL
	56-094-013545-00000	Stromdüse M9 x 35, Ø Draht 1,0 mm, AL
	56-094-013546-00000	Stromdüse M9 x 35, Ø Draht 1,2 mm, AL
	56-094-013547-00000	Stromdüse M9 x 35, Ø Draht 1,4 mm, AL

Item	Bestell-Nr.	Bezeichnung
	56-094-013548-00000	Stromdüse M9 x 35, Ø Draht 1,6 mm, AL
	56-094-013549-00000	Stromdüse M9 x 35, Ø Draht 2,0 mm, AL
	56-094-016115-00000	Stromdüse M8 x 30, Ø Draht 0,8 mm, AL
	56-094-016116-00000	Stromdüse M8 x 30, Ø Draht 0,9 mm, AL
	56-094-016117-00000	Stromdüse M8 x 30, Ø Draht 1,0 mm, AL
	56-094-016118-00000	Stromdüse M8 x 30, Ø Draht 1,2 mm, AL
	56-094-016119-00000	Stromdüse M8 x 30, Ø Draht 1,4 mm, AL
	56-094-016120-00000	Stromdüse M8 x 30, Ø Draht 1,6 mm, AL
	56-094-016920-00000	Stromdüse M8 x 30, Ø Draht 2,0 mm, AL
	56-094-014024-00000	Stromdüse M8 x 30, Ø Draht 0,8 mm, CUCRZR
	56-094-013129-00000	Stromdüse M8 x 30, Ø Draht 0,9 mm, CUCRZR
	56-094-014222-00000	Stromdüse M8 x 30, Ø Draht 1,0 mm, CUCRZR
	56-094-013113-00000	Stromdüse M8 x 30, Ø Draht 1,2 mm, CUCRZR
	56-094-014191-00000	Stromdüse M8 x 30, Ø Draht 1,4 mm, CUCRZR
	56-094-014192-00000	Stromdüse M8 x 30, Ø Draht 1,6 mm, CUCRZR
	56-094-014193-00000	Stromdüse M8 x 30, Ø Draht 2,0 mm, CUCRZR
	56-094-016109-00000	Stromdüse M8 x 30, Ø Draht 0,8 mm, E-Cu
	56-094-016110-00000	Stromdüse M8 x 30, Ø Draht 0,9 mm, E-Cu
	56-094-016111-00000	Stromdüse M8 x 30, Ø Draht 1,0 mm, E-Cu
	56-094-007238-00000	Stromdüse M8 x 30, Ø Draht 1,2 mm, E-Cu
	56-094-016112-00000	Stromdüse M8 x 30, Ø Draht 1,4 mm, E-Cu
	56-094-016113-00000	Stromdüse M8 x 30, Ø Draht 1,6 mm, E-Cu
	56-094-016114-00000	Stromdüse M8 x 30, Ø Draht 2,0 mm, E-Cu
2.1	56-094-021189-00000	Stromdüse, Engspaltschweißen M9 x 100, Ø Draht 0,8 mm, CUCRZR
	56-094-019616-00000	Stromdüse, Engspaltschweißen M9 x 100, Ø Draht 1,0 mm, CUCRZR
	56-094-019617-00000	Stromdüse, Engspaltschweißen M9 x 100, Ø Draht 1,2 mm, CUCRZR
	56-094-020019-00000	Stromdüse, Engspaltschweißen M9 x 100, Ø Draht 1,4 mm, CUCRZR
	56-094-019618-00000	Stromdüse, Engspaltschweißen M9 x 100, Ø Draht 1,6 mm, CUCRZR
3	56-094-013856-00003	Düsenstock M9 x 35,0, CUCRZR
	56-094-016425-00003	Düsenstock M9 x 38,0, CUCRZR
	56-094-015489-00003	Düsenstock M8 x 34,5, CUCRZR
	56-094-016018-00003	Düsenstock M8 x 37,5, CUCRZR
4	56-094-013111-00003	Gasverteiler Ø Düse 20,2 mm, Kunststoff
5	56-094-019625-00000	Isolierteil
6	56-094-019627-00000	Zentrierhülse
	56-094-016038-00001	Brennerschlüssel SW5/12MM

PM L2300 / PM W2500 Verschleißteile

Passend für Fronius

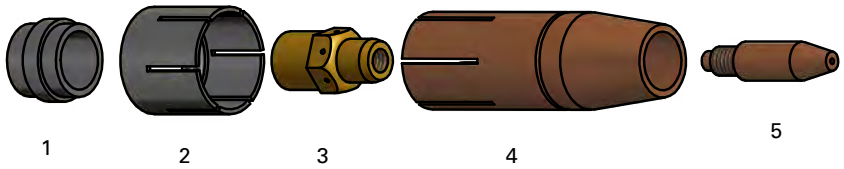

Item	Bestell-Nr.	Bezeichnung
1	27-42.0100.0225	Isolierring
2	27-42.0001.5171	Fixierhülse
3	27-42.0001.1718	Düsenstock M6
4	27-42.0001.5173	Gasdüse konisch 12/20/66
5	26-42.0001.0053	Kontaktrohr M6x33, Ø Draht 0,8 mm
	27-42.0001.0054	Kontaktrohr M6x33, Ø Draht 1,0 mm
	26-42.0001.0055	Kontaktrohr M6x33, Ø Draht 1,2 mm

PM L3000 / PM W4000 Verschleißteile

Passend für Fronius

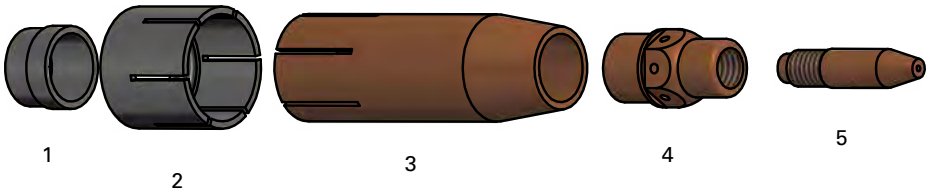

Item	Bestell-Nr.	Bezeichnung
1	26-42.0100.1014	Isolierring PM L3000
	27-42.0100.1010	Isolierring PM W4000
2	27-42.0001.2930	Fixierhülse
3	27-42.0001.5096	Gasdüse konisch 13mm
	26-42.0001.5269	Gasdüse konisch 15,2mm
	27-42.0001.5151	Gasdüse konisch 11mm

P+M Schweißtechnik und Vertriebs GmbH steht in keiner geschäftlichen Beziehung zur Fa. FRONIUS®. Die zum Verkauf abgebildeten Teile sind keine original FRONIUS®-Teile, sondern Nachbauteile, die von der P+M Schweißechnik und Vertriebs GmbH vertrieben werden. Hinweise auf FRONIUS®-Maschinen, -Brenner und -Artikelnummern dienen ausschließlich der besseren Zuordnung. Wir behalten uns das Recht vor, Nachbauteile durch original FRONIUS®-Teile zu ersetzen.

Item	Bestell-Nr.	Bezeichnung
4	27-42.0001.5084	Düsenstock M8
5	26-42.0001.2911	Kontaktrohr M8x35, Ø Draht 0,8 mm
	27-42.0001.2912	Kontaktrohr M8x35, Ø Draht 1,0 mm
	27-42.0001.2913	Kontaktrohr M8x35, Ø Draht 1,2 mm

PM L4000 / PM W5000 Verschleißteile

Passend für Fronius

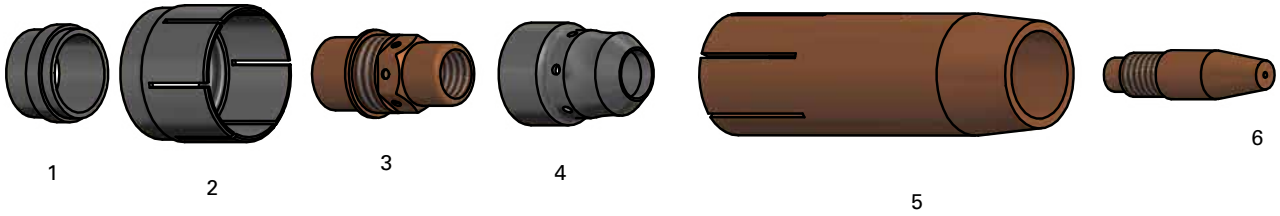

Item	Bestell-Nr.	Bezeichnung
1	27-42.0100.1016	Isolierring
2	27-42.0001.2970	Fixierhülse
3	27-42.0001.5122	Düsenstock M10
4	27-42.0100.1007	Spritzerschutz
5	27-42.0001.5128	Gasdüse konisch 17mm
6	26-42.0001.1576	Kontaktdüse M10x40, Ø Draht 0,8 mm
	27-42.0001.1577	Kontaktdüse M10x40, Ø Draht 1,0 mm
	27-42.0001.1578	Kontaktdüse M10x40, Ø Draht 1,2 mm
	26-42.0001.1930	Kontaktdüse M10x40, Ø Draht 1,4 mm
	27-42.0001.1579	Kontaktdüse M10x40, Ø Draht 1,6 mm

P+M Schweißtechnik und Vertriebs GmbH steht in keiner geschäftlichen Beziehung zur Fa. FRONIUS®. Die zum Verkauf abgebildeten Teile sind keine original FRONIUS®-Teile, sondern Nachbauteile, die von der P+M Schweißechnik und Vertriebs GmbH vertrieben werden. Hinweise auf FRONIUS®-Maschinen, -Brenner und -Artikelnummern dienen ausschließlich der besseren Zuordnung. Wir behalten uns das Recht vor, Nachbauteile durch original FRONIUS®-Teile zu ersetzen.

Dinse MS/MG 230 Schlauchpaket

MS/MG 230

Belastbarkeit bei 60 % ED (10 min. Zyklus)

- bei Mischgas: 200 A
- bei CO_2: 250 A
- Kühlart: gasgekühlt
- Drahtdurchmesser: 0,8 – 1,0 mm

Ausführung mit Gehäusetyp MS

Ausführung mit Gehäusetyp MG

Bestell-Nr. für Schlauchpaket komplett mit Schweißbrenner (Lieferung ausgerüstet für Stahldraht ø 1,0 mm)

Bestell-Nr.	Bezeichnung
02-301230-03	Schlauchpaket kpl. Dinse MG 230-3
02-301230-04	Schlauchpaket kpl. Dinse MG 230-4
02-301231-03	Schlauchpaket kpl. Dinse MS 230-3
02-301231-04	Schlauchpaket kpl. Dinse MS 230-4

Dinse MS/MG 230 Verschleißteile

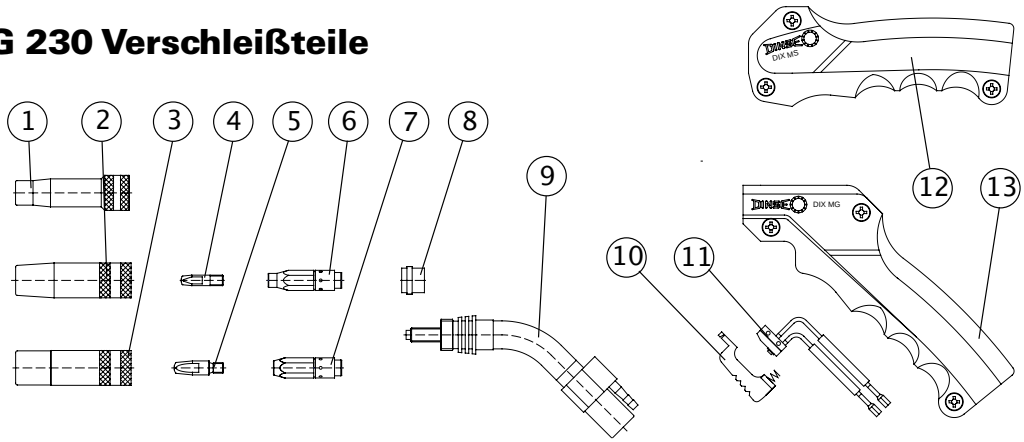

Ersatzteile

**Bitte an Leerstelle ___ entsprechende Angaben für Drahtdurchmesser einsetzen, z. B. 08 für 0,8 mm*

Item	Bestell-Nr.	Bezeichnung
1	02-331311-01	Gasdüse Ø 11 mm, DIX 1-1-311 TRR
2	02-331312-01	Gasdüse Ø 13 mm, DIX 1-1-312 TR
3	02-331316-01	Gasdüse Ø 16 mm, DIX 1-1-316 TR
4	02-3231___-01	Stromdüse M6 x 24 mm, DIX 3-1-___
5	02-3232___-01	Stromdüse M6 x 28 mm, DIX 3-2-___
	02-3232___-04	Stromdüse M6 x 28 mm, DIX 3-2-___ CUCRZR
6	02-340041-03	Sockel M6, lang DIX 4-1-L
7	02-340041-01	Sockel M6, kurz DIX 4-1-K
8	02-316202-01	Isolierhülse DIX 10-1-222
9	02-316230-01	Brennerhals DIX 6-1-230
10	02-380091-01	Schaltergehäuse DIX 9-1
11	02-380082-01	Mikroschalter DIX 8-2
12	02-380071-01	Handgriff DIX 7-1-202S
13	02-380071-02	Handgriff DIX 7-1-202G

Dinse MS/MG 330 Schlauchpaket

MS/MG 330

Belastbarkeit bei 60 % ED (10 min. Zyklus)

- bei Mischgas: 270 A
- bei CO_2: 300 A
- Kühlart: gasgekühlt
- Drahtdurchmesser: 1,0 – 1,2 mm

Bestell-Nr. für Schlauchpaket komplett mit Schweißbrenner (Lieferung ausgerüstet für Stahldraht ø 1,0 mm)

Bestell-Nr.	Bezeichnung
02-302330-03	Schlauchpaket kpl. Dinse MG 330-3
02-302330-04	Schlauchpaket kpl. Dinse MG 330-4
02-302331-03	Schlauchpaket kpl. Dinse MS 330-3
02-302331-04	Schlauchpaket kpl. Dinse MS 330-4

Dinse MS/MG 330 Verschleißteile

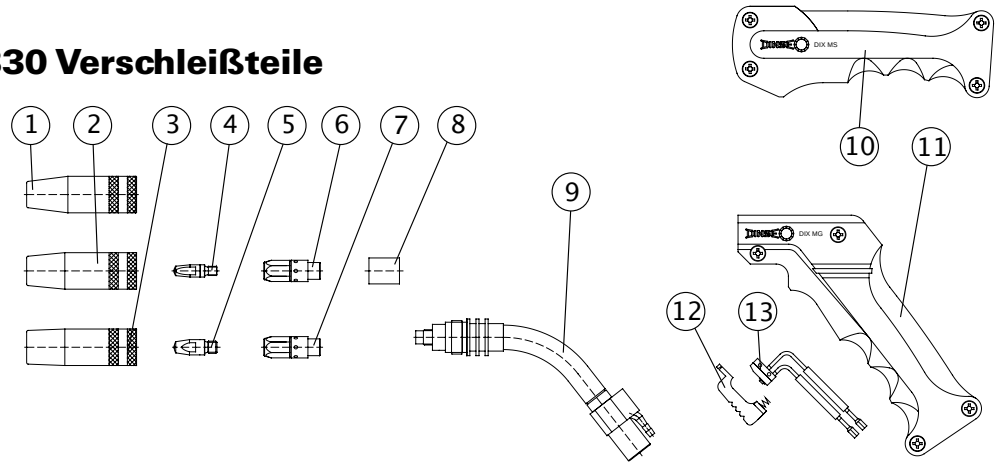

Ersatzteile

**Bitte an Leerstelle ___entsprechende Angaben für Drahtdurchmesser einsetzen, z. B. 08 für 0,8 mm*

Item	Bestell-Nr.	Bezeichnung
1	02-331313-01	Gasdüse Ø 13mm, DIX 1-2-313TR
2	02-331315-01	Gasdüse Ø 15mm, DIX 1-2-315TR
3	02-331318-01	Gasdüse Ø 18mm, DIX 1-2-318TR
4	02-3232___-01	Stromdüse M6 x 28 mm, DIX 3-2-___
5	02-3232___-02	Stromdüse M8 x 28 mm, DIX 3-2-___
	02-3232___-04	Stromdüse M8 x 28 mm, DIX 3-2-___ CUCRZR
6	02-346042-01	Sockel M6, DIX 4-2-K
7	02-348042-01	Sockel M8, DIX 4-2-K
8	02-316102-01	Isolierhülse DIX 10-2
9	02-316233-03	Brennerhals DIX 6-2-330
10	02-380072-02	Handgriff DIX 7-2-303S
11	02-380072-01	Handgriff DIX 7-2-303G
12	02-380092-01	Schaltergehäuse DIX 9-2
13	02-380082-01	Mikroschalter DIX 8-2

Dinse MSZ 304 Schlauchpaket

Ausführung mit Gehäusetyp MSZ

MSZ 304

Belastbarkeit bei 60 % ED (10 min. Zyklus)

- bei Mischgas: 450 A
- bei CO2: 500 A
- Kühlart: wassergekühlt
- Drahtdurchmesser: 0,8 – 1,6 mm

Bestell-Nr. für Schlauchpaket komplett mit Schweißbrenner (Lieferung ausgerüstet für Stahldraht Ø1.0 mm)

Bestell-Nr.	Bezeichnung
02-302304-03	Schlauchpaket kpl. Dinse MSZ 304-3
02-302304-04	Schlauchpaket kpl. Dinse MSZ 304-4

Dinse MSZ 304 Verschleißteile

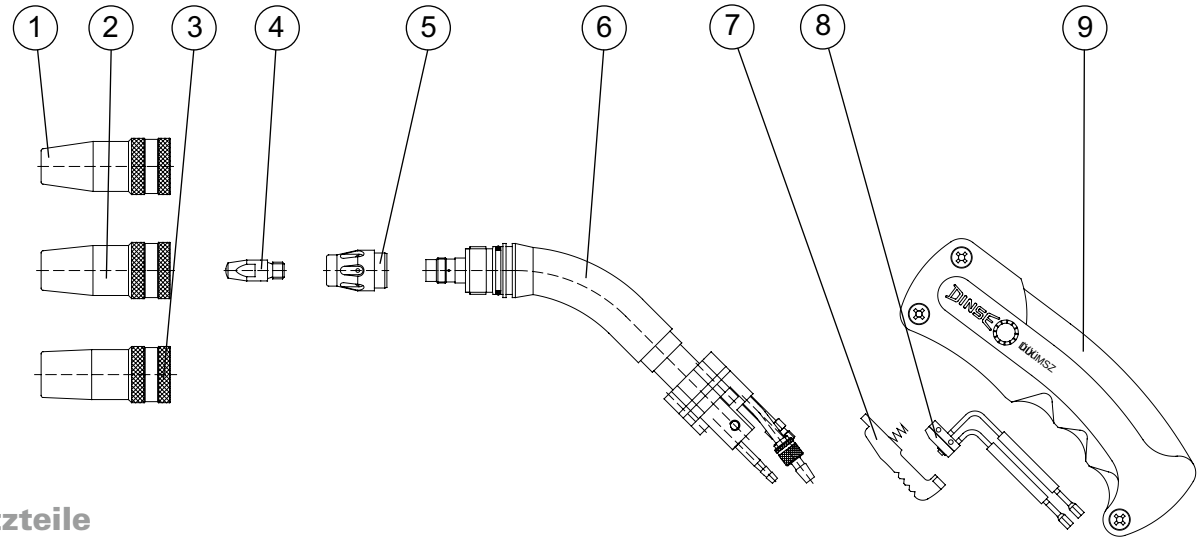

Ersatzteile

**Bitte an Leerstelle ___entsprechende Angaben für Drahtdurchmesser einsetzen, z. B. 08 für 0,8 mm*

Item	Bestell-Nr.	Bezeichnung
1	02-331413-01	Gasdüse Ø 13 mm, DIX 1-2-413
2	02-331415-01	Gasdüse Ø 15 mm, DIX 1-2-415
3	02-331418-01	Gasdüse Ø 18 mm, DIX 1-2-418
4	02-3232__-02	Stromdüse M8 x 28, DIX 3-2-__
	02-3232__-04	Stromdüse M8 x 28, DIX 3-2-__ CUCRZR
5	05-316304-01	Gasverteiler DIX 10-2-304
6	02-316234-01	Brennerhals DIX 6-2-304 Z 45°
7	02-380093-01	Schaltergehäuse DIX 9-2-304 S
8	02-380082-01	Mikroschalter DIX 8-2
9	02-380073-01	Handgriff DIX 7-2-304 S

Dinse MSZ 304 Versorgungsleitung

MSZ 304

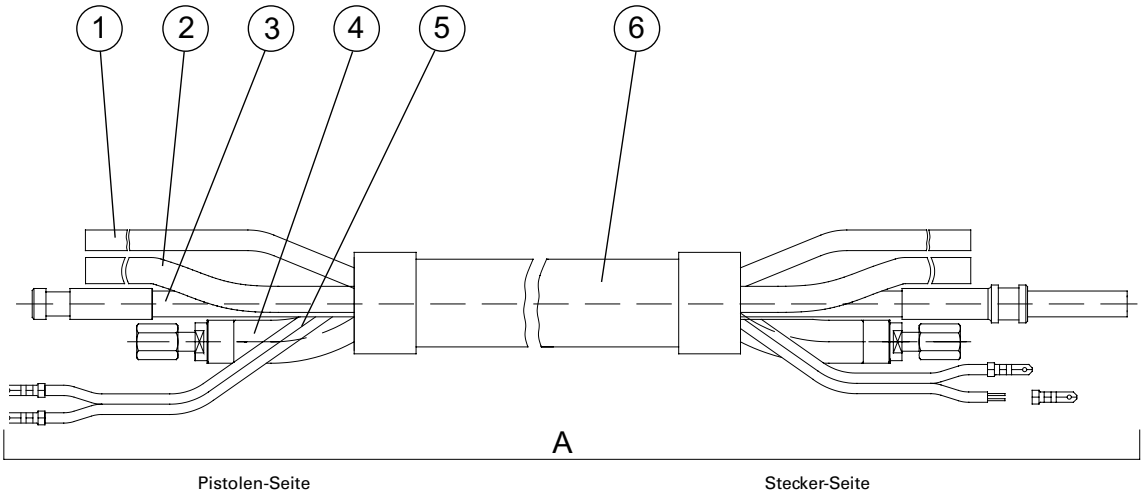

Versorgungsleitung

**Bitte an Leerstelle ___ entsprechende Angaben für Länge einsetzen, z. B. 3 für 3 m*

Item	Bestell-Nr.	Bezeichnung
1	02-350017-01	Gasschlauch DIX VL 180-___
2	02-175030-01	Wasserschlauch blau DIX VL 190-___
	02-175030-02	Wasserschlauch rot am ZA (nicht in Abbildung zu sehen)
3	02-37502_-01	Drahtförderschlauch DIX VLM 2010
4	02-37501_-01	Kombileitung DIX 22-2-303-___
5	02-Steuerlei	Steuerleitung DIX VLM 211-___
6	02-350011-01	Mantelschlauch DIX VLM 330 3 m
	02-350012-01	Mantelschlauch DIX VLM 330 4 m
	05-350013-01	Mantelschlauch DIX VLM 330 5 m

Drahtführungen für Dinse Brenner

Drahtführungsspiralen für Stahldraht

Bestell-Nr.	Bezeichnung
02-360015-04	Drahtführungsspirale, vermessingter Stahl, für Draht 0,8 mm, 1,5 mm/50 m (DIX DS 4/1,5-50)
02-360015-03	Drahtführungsspirale, vermessingter Stahl, für Draht 1,0 mm, 1,8 mm/50 m (DIX DS 4/1,8-50)
02-360015-02	Drahtführungsspirale, vermessingter Stahl, für Draht 1,2 mm, 2,2 mm/50 m (DIX DS 4/2,2-50)
02-360015-01	Drahtführungsspirale, vermessingter Stahl, für Draht 1,4 mm, 2,4 mm/50 m (DIX DS 4/2,4-50)
02-360015-05	Drahtführungsspirale, vermessingter Stahl, für Draht 1,6 mm, 2,9 mm/50 m (DIX DS 4/2,9-50)

Drahtführungskapillaren für Drahtelektroden

aus hochlegierten Stählen, Kupfer-, Aluminium-, Magnesium- und Nickelbasislegierungen

Bestell-Nr.	Bezeichnung
02-360013-02	Drahtführungskapillare, orange, für Draht 0,8 mm, 1,65 mm/100 m (DIX DSK 1-100)
02-360013-01	Drahtführungskapillare, türkis, für Draht 1,0 mm, 2,25 mm/100 m (DIX DSK 2-100)
02-360013-03	Drahtführungskapillare, rot, für Draht 1,6 mm, 2,95 mm/100 m (DIX DSK 3-100)

Drahtführungskapillaren

für spezielle Anwendungsfälle mit hoher thermischer Belastung

Bestell-Nr.	Bezeichnung
02-360016-04	Drahtführungskapillare, schwarz/orange, für Draht 0,8 mm, 1,5 mm/100 m (DIX DST 1-100)
02-360016-01	Drahtführungskapillare, schwarz/grün, für Draht 1,0 mm, 2,2 mm/100 m (DIX DST 2-100)

Drahtführungskapillaren

für spezielle Anwendungsfälle mit starker Beanspruchung durch Abrieb

Bestell-Nr.	Bezeichnung
02-360017-01	Drahtführungskapillare, grau, für Draht 1,0 mm, 2,3 mm/100 m (DIX DSS 2-100)

Distanzhülse

Bestell-Nr.	Bezeichnung
02-360008-01	Distanzhülse DIX DSH 300

Hightech für Profis. Hightech von Profis.

P+M Schweißtechnik Vertriebs-GmbH
Ihorst 27 · 49451 Holdorf · Tel. 05494 9874-0 · Fax 05494 9874-90 · info@pm-schweisstechnik.de · www.pm-schweisstechnik.de